Rzut klatki schodowej z podkonstrukcją klapy dymowej
skala 1:50

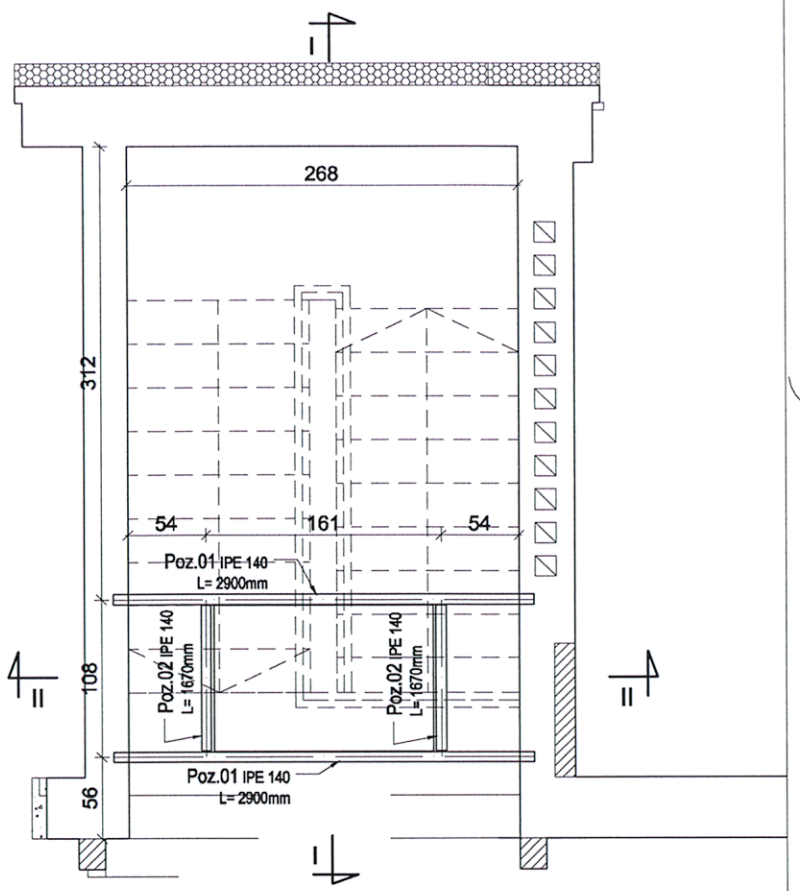

Widok II-II
skala 1:50

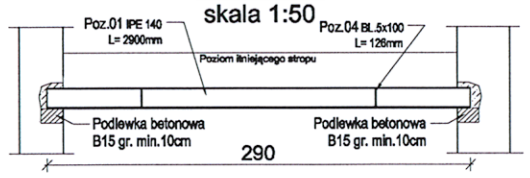

Widok I-I
skala 1:20

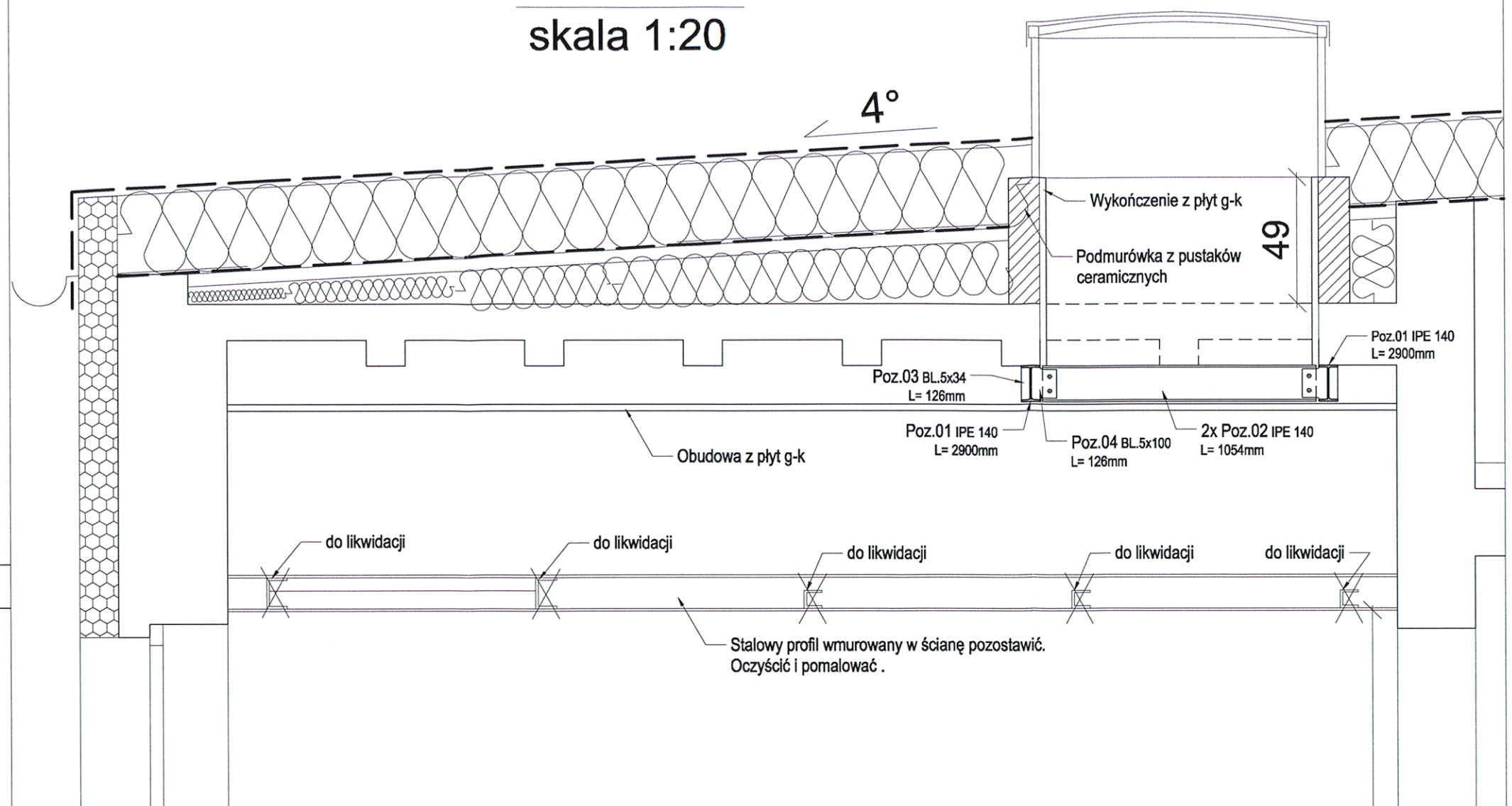

elementy konstrukcji
skala 1:50

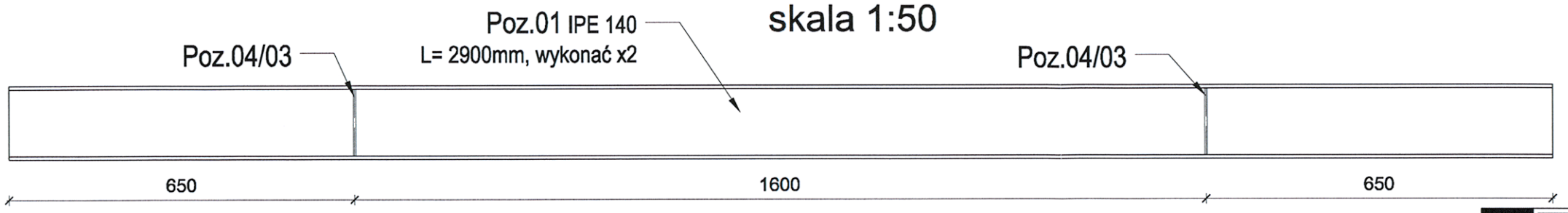

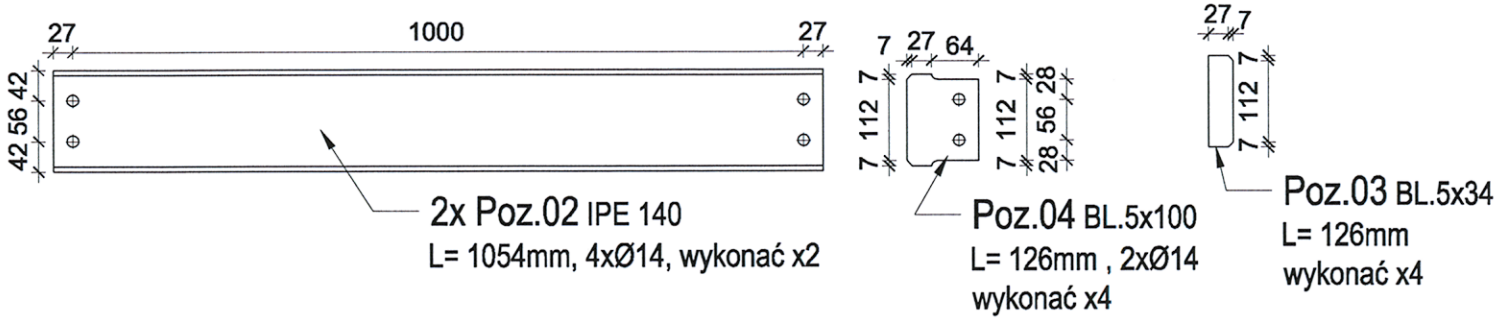

Uwaga:
- Stal profilowa S235
- Wszystkie elementy konstrukcji zabezpieczone antykorozyjnie 1x wartwa podkładowa 2x farba chlorokauczukowa w kolorze szarym
- wszytkie spoiny wykonać jako pachwinowe na 0,7 gr. cieńszego spawanego elementu

SPRAWDZAJĄCY
inż. Jan Bańka
nr upr. 33/Sz/78
specjalności konstrukcyjno-budowlanej

FIRMA USŁUGOWA GAWŁOWSKI

Rys. nr K01 Skala: 1:50; 1:20	Konstrukcja pod klapę dymową klatki KS3			Data: 05.2016
stadium	PROJEKT BUDOWLANY ZAMIENNY			
Temat	*Termomodernizacja i adaptacja budynku przy ul. Szkolnej 28 dla potrzeb Urzędu Miasta*			
Adres	ul. Szkolna 28, 97-300 Piotrków Trybunalski			
Zamawiający	Miasto Piotrków Trybunalski, Pasaż Karola Rudowskiego 10, 97-300 Piotrków Trybunalski			
Jednostka projektowa	Firma Usługowa „GAWŁOWSKI" Gawłowski Piotr 42-221 Częstochowa, ul. Biała 7			
Autorzy	Imię i nazwisko	Specjalność	Nr uprawn.	Podpis
Projektował	mgr inż. bud. Piotr Gawłowski	konstrukcja/architektura	UAN-VIII-7342/13/95	
Opracował	mgr inż. Konrad Żyła	konstrukcja	—	