WIDOK PIŁKOCHWYTÓW ZA BRAMKAMI

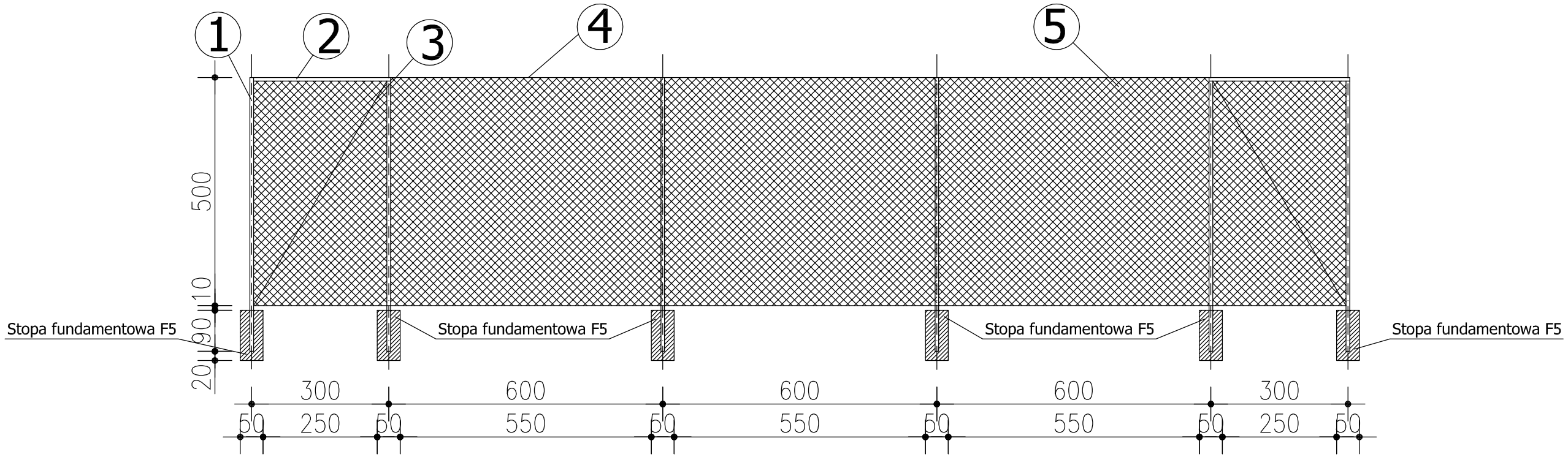

1. Słupek stalowy o przekroju rurowym ϕ80x3mm malowany chlorokauczukiem w kolorze zielonym
2. Rygiel stalowy o przekroju rurowym ϕ80x3mm malowany chlorokauczukiem w kolorze zielonym
3. Linka stalowa ϕ4mm z naciągiem w postaci śruby rzymskiej z powłoką w kolorze słupków
4. Linka stalowa ϕ4mm podtrzymująca siatkę z naciągiem w postaci śruby rzymskiej
5. Siatka polipropylenowa, bezwęzłowa, oczko 8x8cm, grubość splotu 5mm, w kolorze zielonym

projekt
arch.arch. katarasinska & nowak spółka cywilna

projektant: mgr inż.arch. Ewa Katarasińska
uprawnienia: UAN.IV.7342/53/91 w spec. arch. bez ograniczeń

inwestor: Miasto Piotrków Trybunalski
97-300 Piotrków Trybunalski Pasaż Rudowskiego 10

data: 06.2015
skala: 1:100

RYS.NR 11

temat: PROJEKT PRZEBUDOWY BOISKA SZKOLNEGO SP 2 NA BOISKO WIELOFUNKCYJNE
PIOTRKÓW TRYBUNALSKI, UL DANIŁOWSKIEGO 3

dz. nr 211/2, 317/3, 317/4 obr. 24

Piłkochwyt za bramkami