KOMORA ZASUW KZ-1.

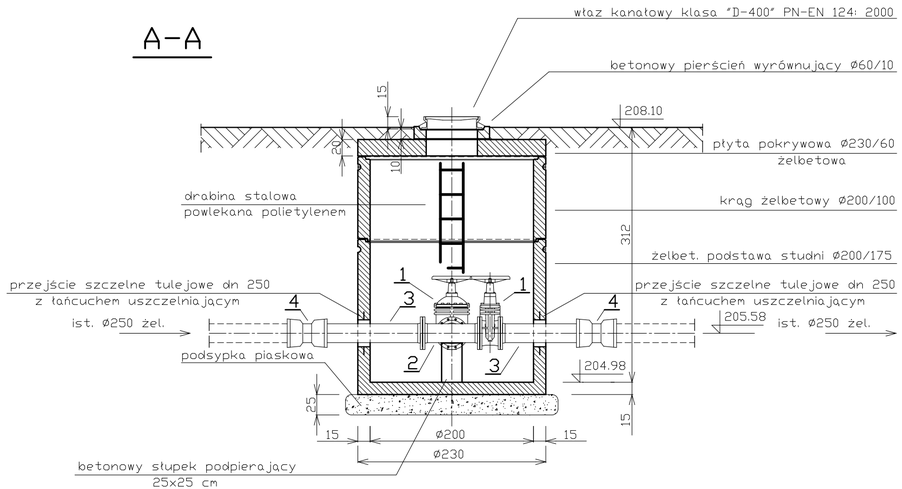

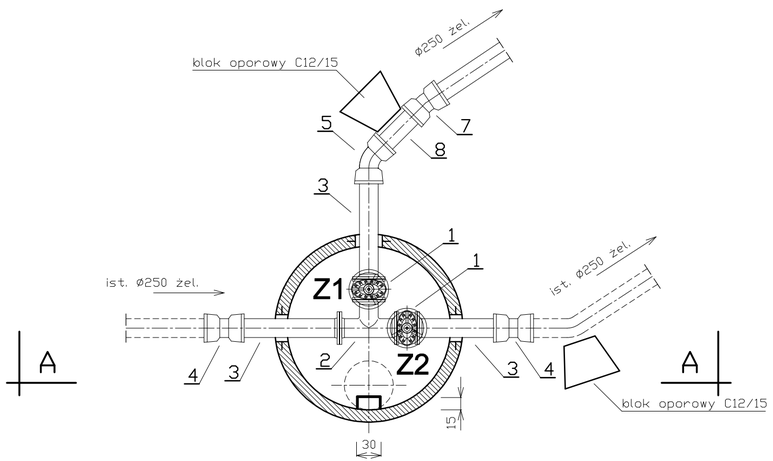

KOMORA ZASUW KZ-2.

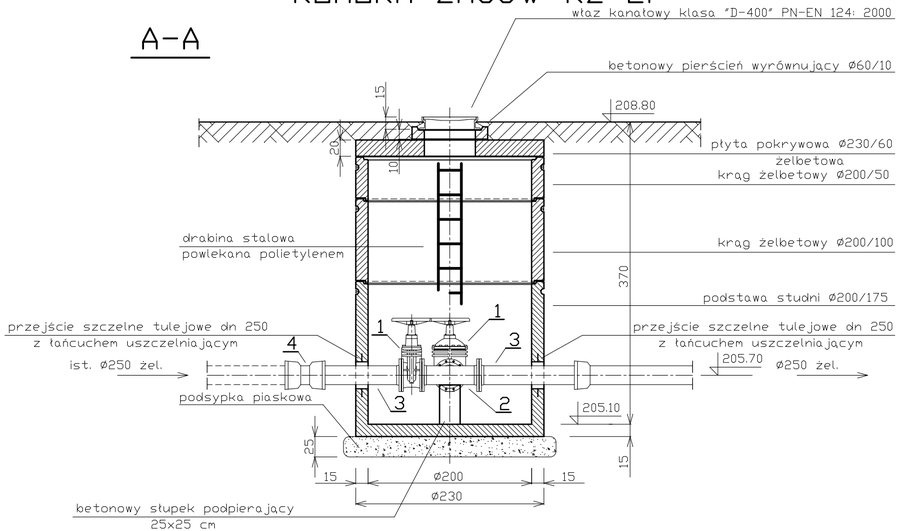

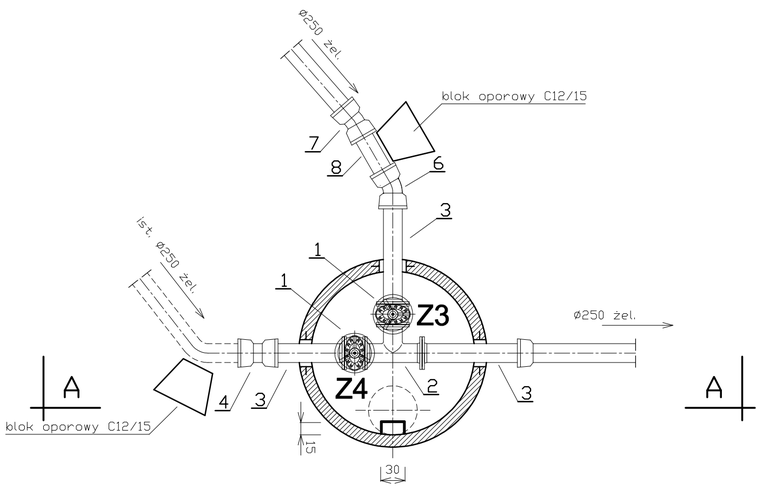

1. zasuwa odcinająca kołnierzowa dn 250; PN16 - 4 szt.
2. trójnik kołnierzowy T 250/250 - 2 szt.
3. króciec jednokołnierzowy F 250 - 6 szt.
4. łącznik rurowo-rurowy dn 250; PN16 - 3 szt.
5. łuk kielichowy MMK 250/45° - 1 szt.
6. łuk kielichowy MMK 250/30° - 1 szt.
7. łuk kielichowy MMK 250/11° - 2 szt
8. króciec bosy 250 - 2 szt.

UWAGA: - zewnętrzne powierzchnie betonowe izolować preparatem hydroizolacyjnym
- kształtki kołnierzowe i kielichowe z żeliwa sferoidalnego
- kształtki kielichowe o połączeniach blokowanych

UWAGA:

1. elementy żelbetowe o połączeniach uszczelnianych na uszelkę gumową
   beton C35/45 - PN-EN 206-1
   wodoszczelność W-8
   nasiąkliwość do 5 %
   mrozodporność F150
2. zewnętrzne powierzchnie betonowe izolować preparatem hydroizolacyjnym

Rewizja	Modyfikacja	Objekt :	Projektant	Uprawnienia: (specjalność, nr)	Data	Podpis
Jedn. Opracowująca		"Rozbudowa ul. Rolniczej na odcinku od torów do ul. Spacerowej, rozbudowy ul. Spacerowej na odcinku od ul. Krętej do ul. Jerozolimskiej i przebudowy ul. Jerozolimskiej na odcinku od ul. Spacerowej do ul. Rzemieślniczej w Piotrkowie Tryb. wraz z infrastrukturą techniczną."	mgr inż. Lesław Strzałka	sanitarne KL 197/87	12.2013	
NEOINVEST spółka z o.o. 25-323 KIELCE Al. Solidarności 34			Opracował: mgr inż. Arkadiusz Strzałka		12.2013	
		Zadanie 4: Rozbudowa ul. Rolniczej na odcinku od torów do ul. Spacerowej w Piotrkowie Tryb. wraz z infrastrukturą techniczną.	mgr inż. Bożena Komerska	sanitarne KL 154/92	12.2013	
Projekt Nr :		Inwestor : Miasto Piotrków Trybunalski, Pasaż Karola Rudowskiego 10, Piotrków Tryb. 97-300	ZADANIE 4			
		Etap projektowania : PROJEKT WYKONAWCZY	Branża : SANITARNA SIEĆ WODOCIĄGOWA			
Data : 12.2013		Tytuł rysunku : KOMORY ZASUW	Numer rysunku / Ścieżka dostępu: W/03		Rewizja :	
Skala : 1:50						