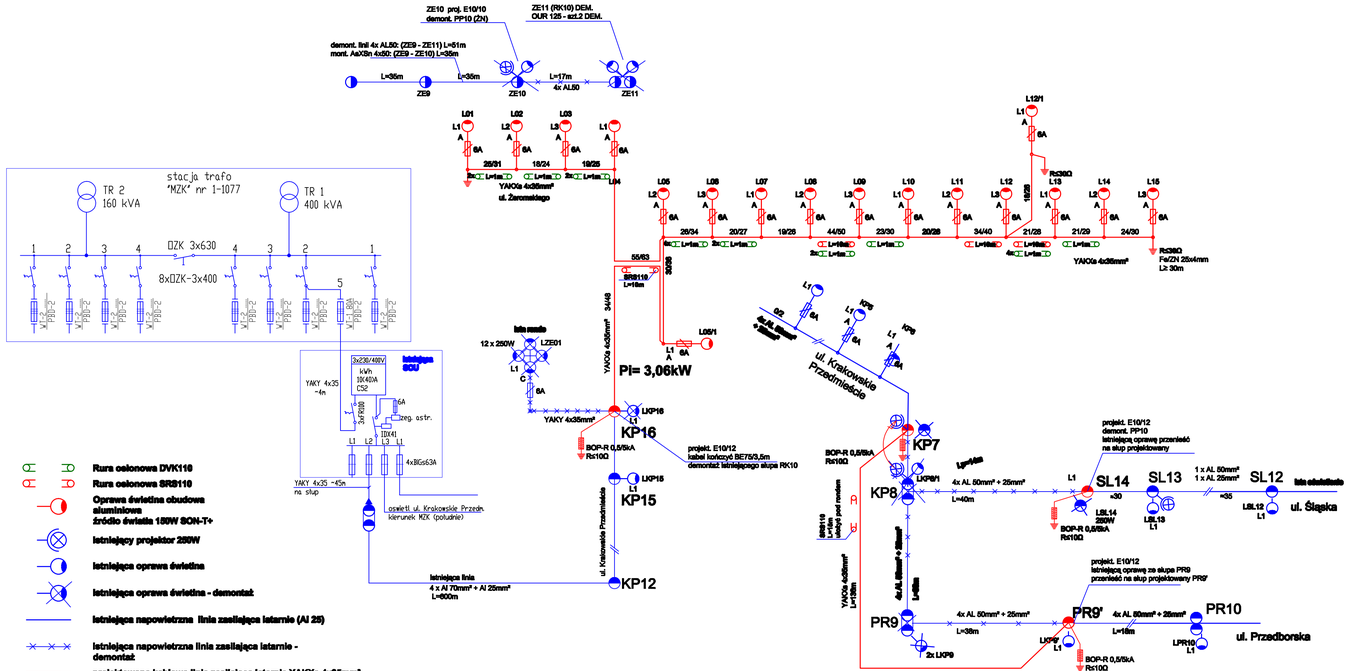
ZE10 proj. E10/10
demont. PP10 (ZN)
ZE11 (RK10) DEM.
OUR 125 - szt.2 DEM.
demont. linii 4x AL50: (ZE9 - ZE11) L=61m
mont. AsXSn 4x50: (ZE9 - ZE10) L=35m
L=35m
L=35m
L=17m
4x AL50
ZE9
ZE10
ZE11
stacja trafo
"MZK" nr 1-1077
TR 2
160 kVA
TR 1
400 kVA
DZK 3x630
8xDZK-3x400
YAKXs 4x35mm²
ul. Żeromskiego
YAKXs 4x35mm²
PI= 3,06kW
KP16
KP15
KP12
KP7
KP8
KP9
PR9
PR9'
PR10
SL14
SL13
SL12
ul. Śląska
ul. Przedborska
ul. Krakowskie Przedmieście
YAKXs 4x35mm²
YAKXs 4x35mm²
YAKXs 4x35mm²