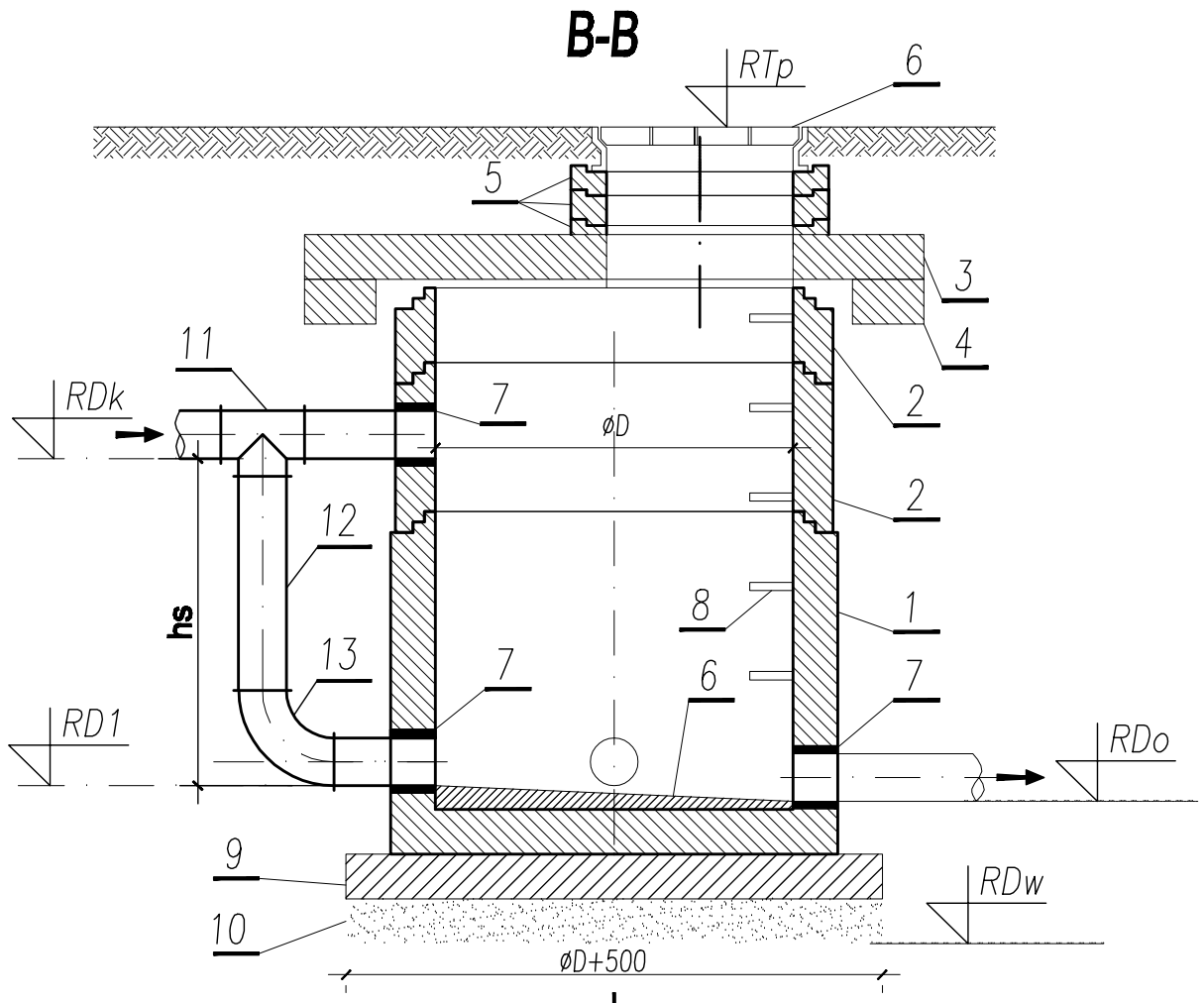

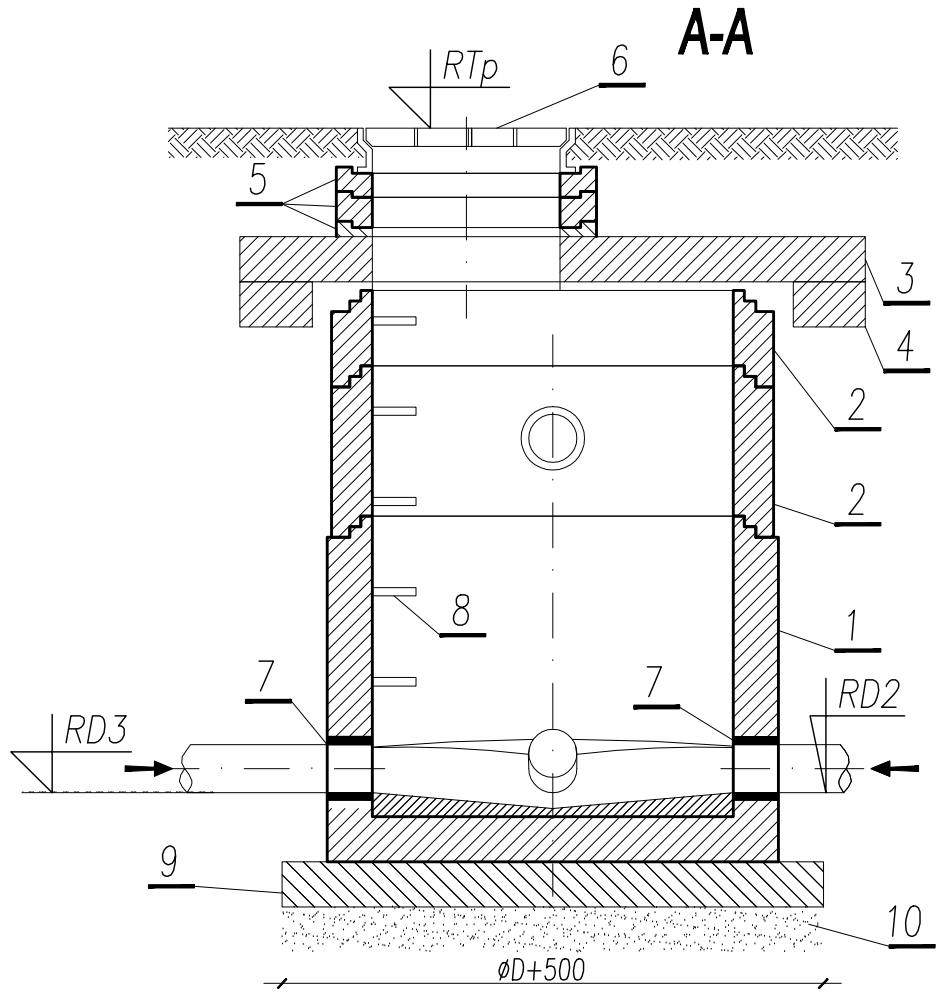

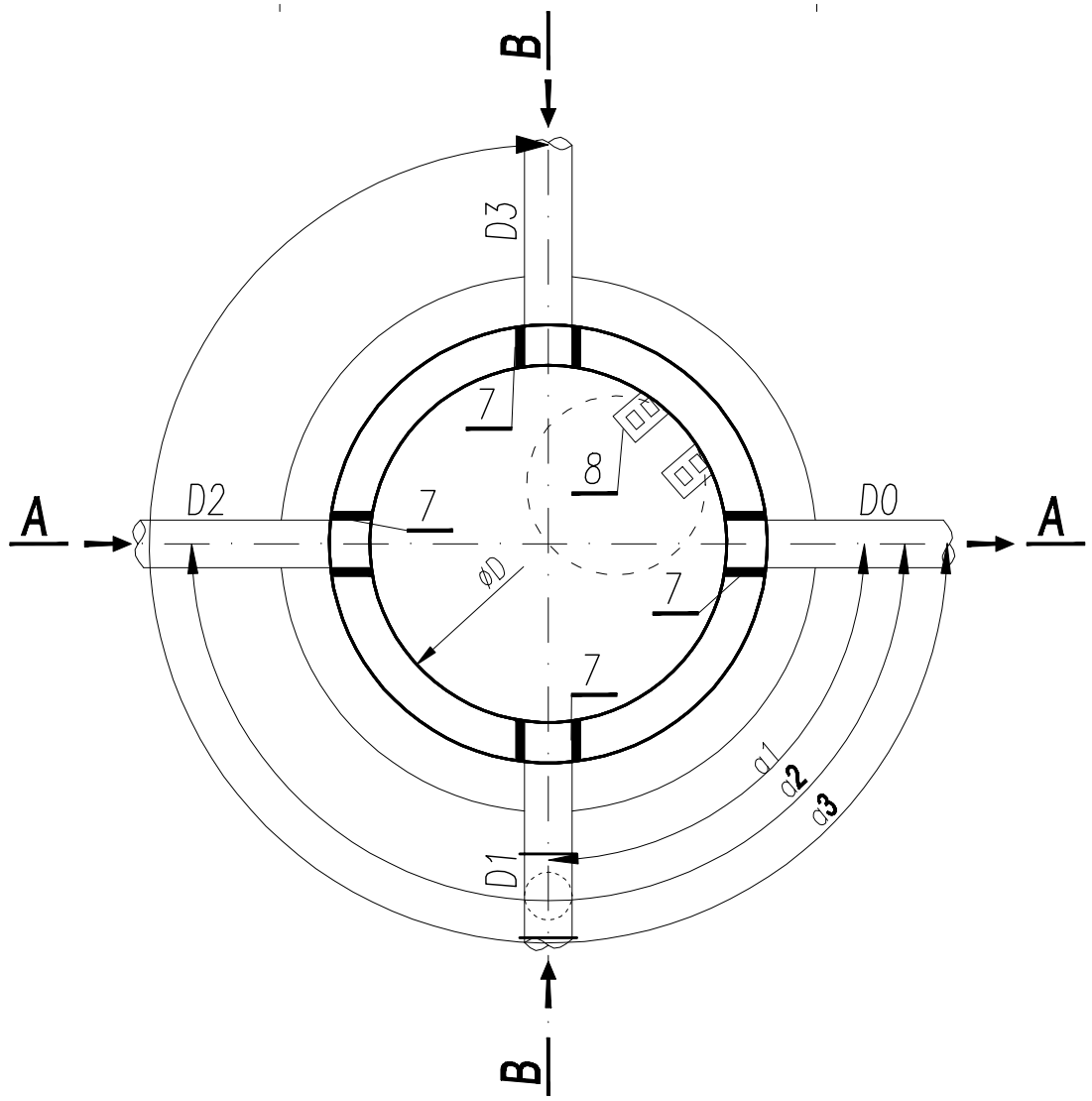

UWAGA:

RURĘ SPADOWĄ STOSOWAĆ GDY hs>0,5m

ZESTAWIENIE ELEMENTÓW			
Poz.	Wyszczególnienie	Jedn.	Ilość
1	Dennica betonowa z kinetą B45: ø1000; H=0,65; 0,75; 0,95 m	szt.	1
2	Krąg betonowy B45 łączony na uszczelki: ø1000; H=0,25; 0,50; 1,00 m	szt.	–
3	Płyta pokrywowa na pierścień odciążający: DN1000 – 1740x600x150 mm	szt.	1
4	Pierścień odciążający: DN1000 – 1740x1300x150 mm	szt.	1
5	Pierścień dystansowy betonowy ø625; H=60; 80; 100 mm	szt.	–
6	Właz żeliwny ø600 klasy D400	szt.	1
7	Tuleja przejścia szczelnego z uszczelką	szt.	–
8	Stopnie żeliwne złazowe	szt.	–
9	Podbudowa betonowa gr.15cm; beton B10		
10	Podsypka z pospółki gr.15cm		
11	Trójnik równoprzelotowy 90° øDn	szt.	1
12	Prostka øDn	szt.	1
13	Kolano 90° øDn	szt.	1

Z.B.D.O. "DROGBUD" ZIELONA GÓRA
65-729 ZIELONA GÓRA UL. ENERGETYKÓW 7/104 i 119
tel.: 068 452-17-98; fax: 68 454-17-09
kom.: 0696 348-074
e-mail: tasy@wp.pl

TYTUŁ: ROZBUDOWA SKRZYŻOWANIA ULIC: KRAKOWSKIE PRZEDMIEŚCIE, ŻEROMSKIEGO, PRZEDBORSKIEJ, ŚLĄSKIEJ W PIOTRKOWIE TRYBUNALSKIM

OBIEKT: KANALIZACJA DESZCZOWA

PROJEKTANT: b. sanitarna — mgr inż. PAWEŁ WINTURSKI, uprawn. nr LBS/0063/POOS/09 — 15.05.2011 r.

TYTUŁ RYS.: STUDNIA BETONOWA Ø1000 mm Z KASKADĄ

SKALA: -

rys.nr IS-9