RZUT STROPU NAD PIWNICĄ

1:100

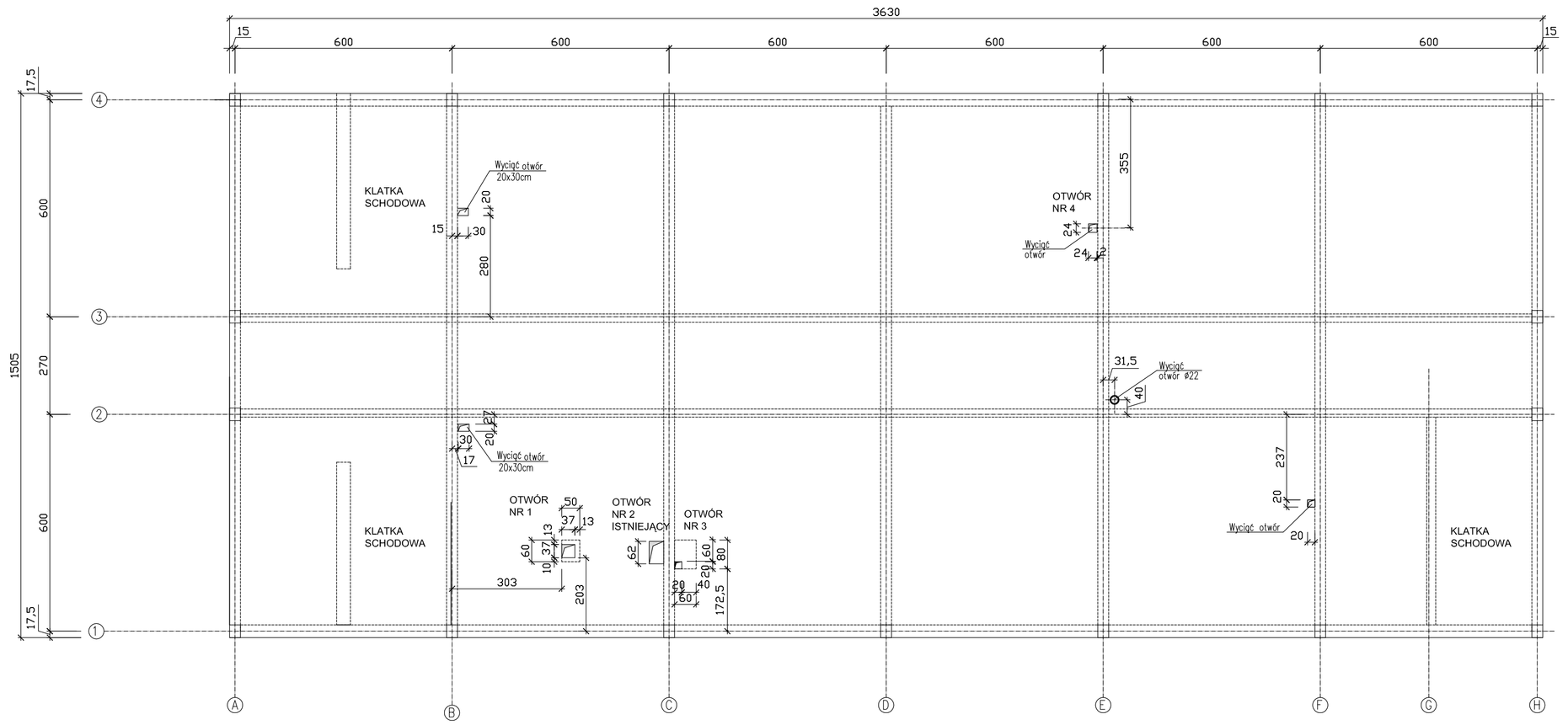

RZUT STROPU NAD I PIĘTREM

1:100

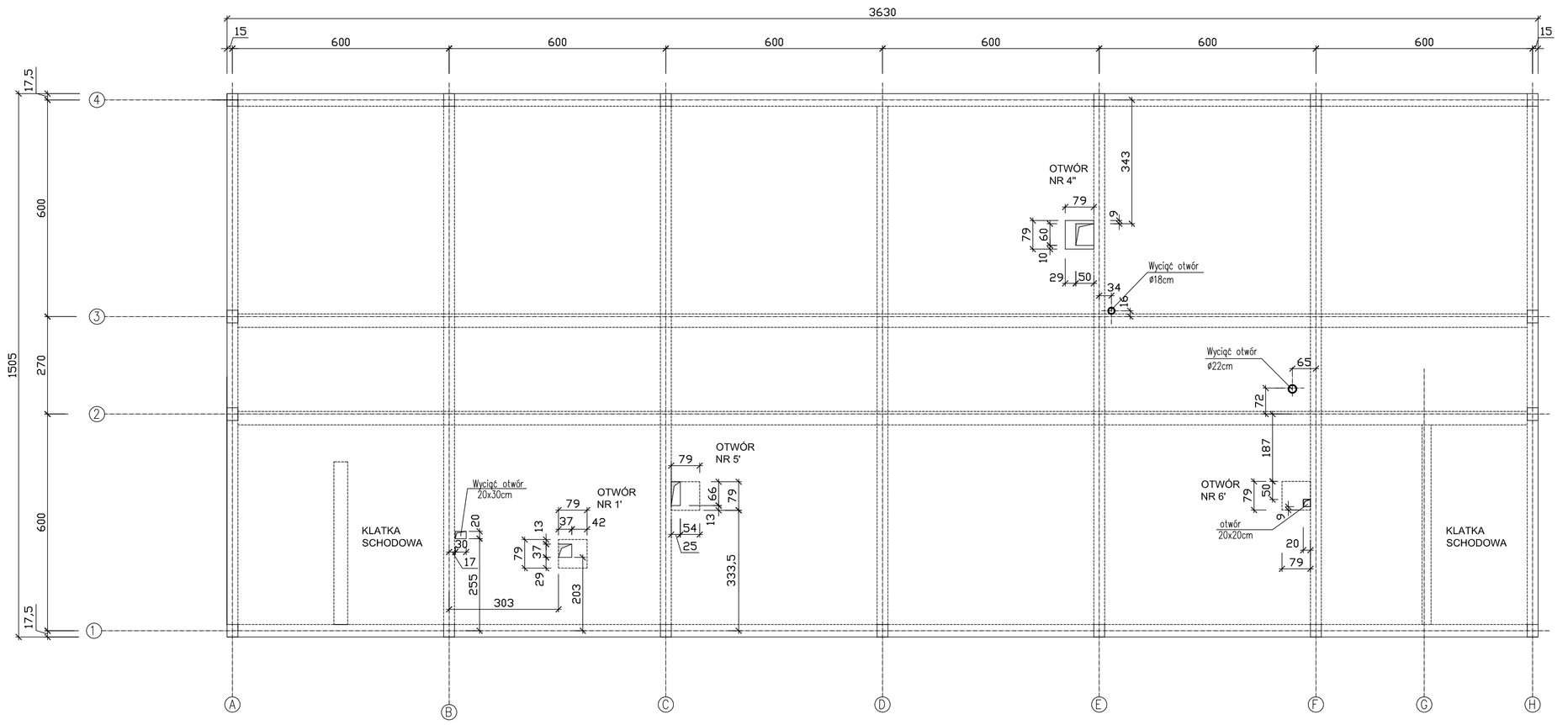

RZUT STROPU NAD PARTEREM

1:100

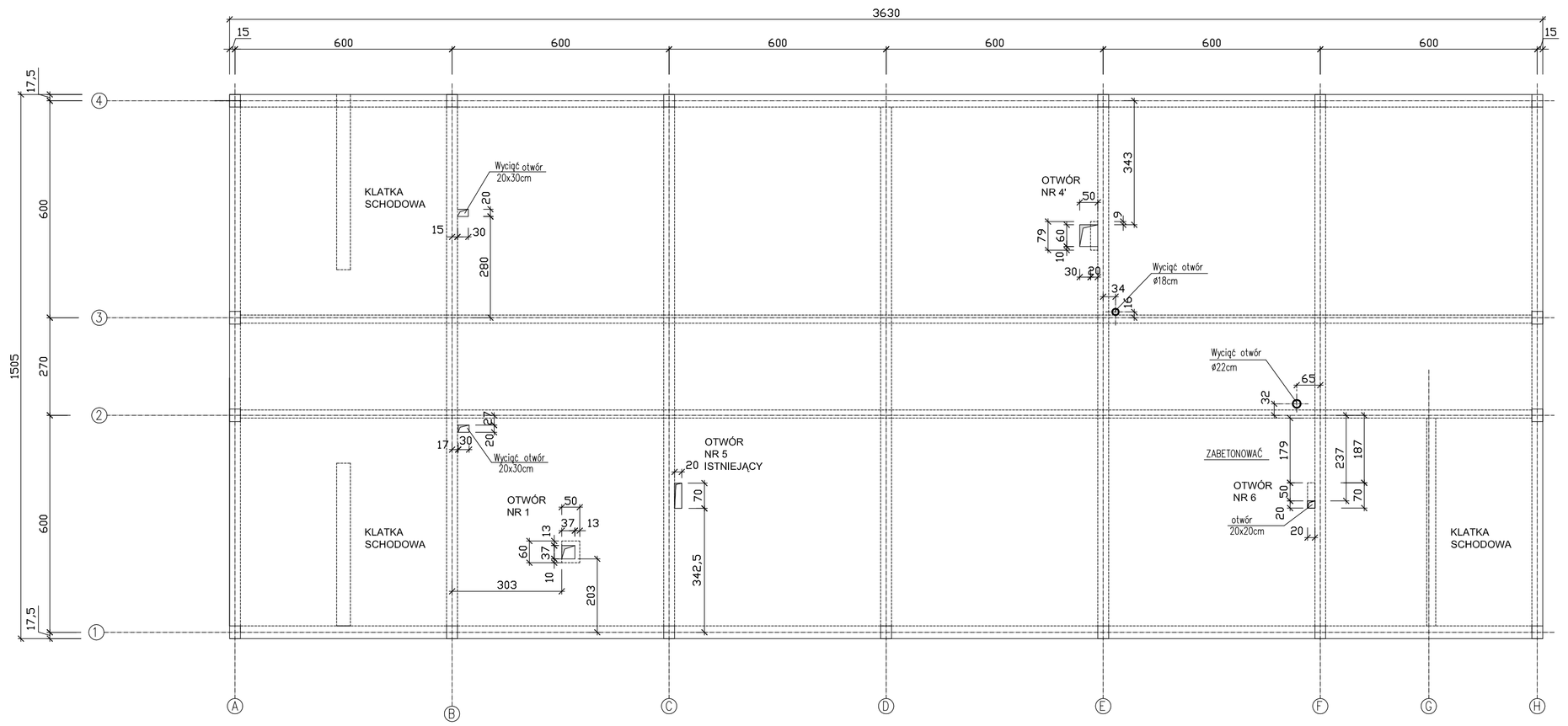

OTWÓR NR 1
szt. 2

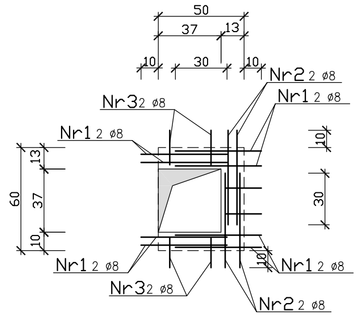

OTWÓR NR 1'
szt.1

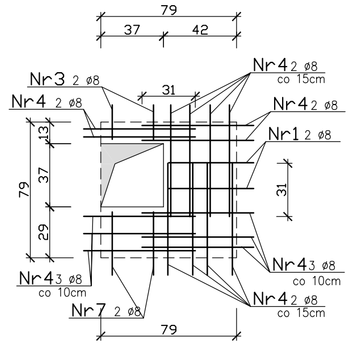

OTWÓR NR 3
szt.1

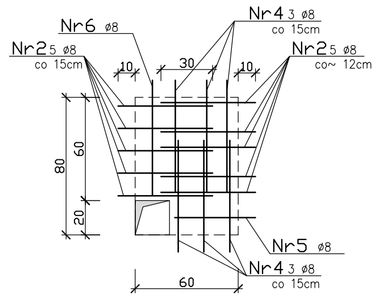

OTWÓR NR 4'
szt.1

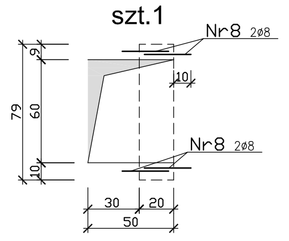

OTWÓR NR 4"
szt.1

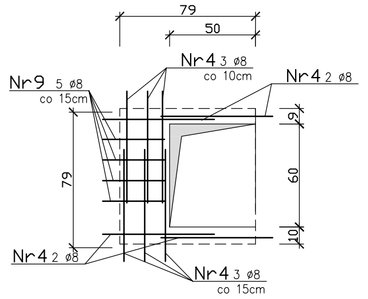

OTWÓR NR 5'
szt.1

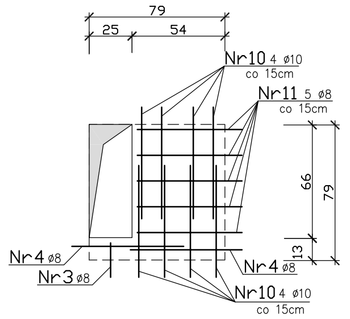

OTWÓR NR 6
szt.1

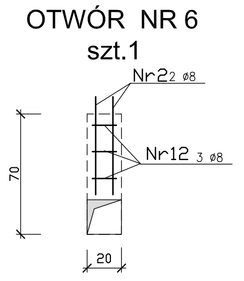

OTWÓR NR 6'
szt.1

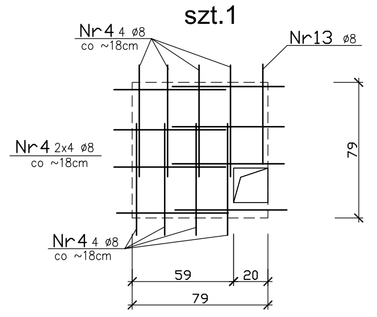

SCHEMAT WYPEŁNIENIA ISTN. OTWORÓW

PRZEKRÓJ PIONOWY

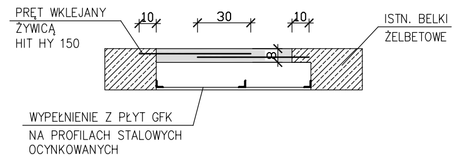

UWAGA:

- Przy wykonywaniu otworu 4' najpierw wyciąć brakującą część, następnie zasklepić część istniejącą zbędną.

- Do wycinania otworów i wklejania prętów używać profesjonalnych narzędzi do betonu.

- Prace wykonywać starannie, żeby nie naruszyć konstrukcji płyty.

- Stal konstrukcyjna AIIIN, beton B25.

- Pręty należy wkleić do betonu przy pomocy żywicy HIT HY 150
- Linią przerywaną oznaczono wielkość otworów istniejących do częściowego zabetonowania
-Wykaz stali str.4.

Rew. 00	Projekt Wykonawczy		IX 2011
Nr rewizji	Opis rewizji		Data rewizji
TYTUŁ PROJEKTU	Modernizacja oczyszczalni ścieków – Kontrakt VII w ramach projektu: Modernizacja i rozbudowa oczyszczalni ścieków w Piotrkowie Trybunalskim		
WYKONAWCA:	CDM Sp. z o. o. ul. Stawki 40, 01-040 Warszawa		
	Biuro Projektów Gospodarki Wodnej i Ściekowej "BIPROWOD-WARSZAWA" Sp. z o.o. ul. Rydygiera 8, 01-793 Warszawa		
INWESTOR:	Miasto Piotrków Trybunalski Pasaż Karola Rudowskiego 10, 97-300 Piotrków Trybunalski		
OBIEKT:	Ob.40 Budynek administracyjno-laboratoryjny		
NAZWA RYS.	Zasklepienie otworów w stropie nad piwnicami, parterem i I piętrem		
Główny projektant	mgr inż. Elżbieta Kozłowska		SKALA Konstrukcja
Projektował	mgr inż. Elżbieta Chońska	Wa-165/90 opas.konstrukcyjno-budowlana	STADIUM PW
Opracował	mgr inż. Anna Michalska		SKALA 1:100, 1:25
Opracował			DATA IX 2011
Sprawdził	inż. Jerzy Taracha	752/64 opas.konstrukcyjno-budowlana	NR PIN 046/B/PW/40/17
Funkcja	Imię i nazwisko	Nr uprawnień	Podpis
			NR REW.: 00