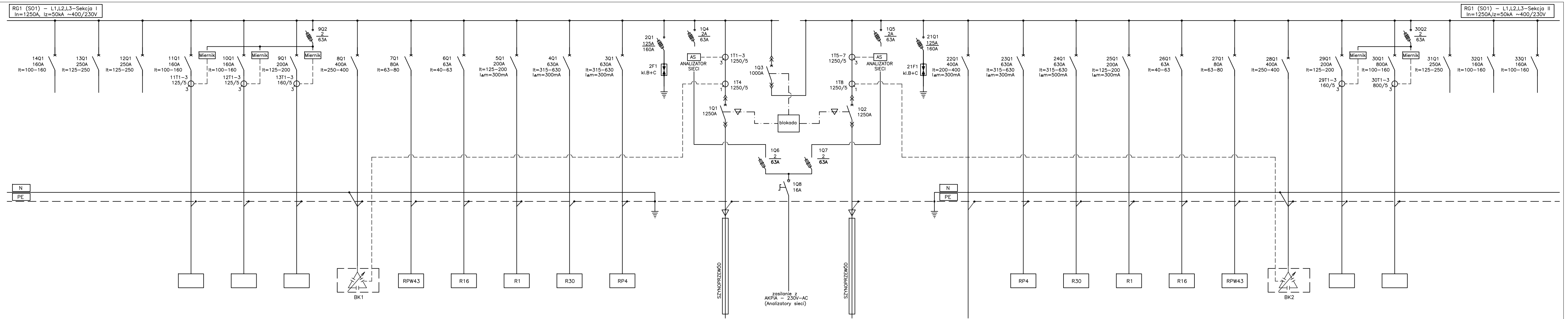

Nazwa odbiornika	Rezerwa	Rezerwa	Rezerwa	Poletka	Przewjazka	Budynek administracyjny ob. 40	Bateria kondensatorów BK1	Rozdzielnica potrzeb własnych–Zasilanie 1 ob. 43	Rozdzielnica stacji zagęszczania osadu Zasilanie 1 – ob. 16	Rozdzielnica budynku krat – Zasilanie 1 ob. 1	Rozdzielnica kotłowni Zasilanie 1 ob. 30	Rozdziel. pompowni ścieków i osadów Zasilanie 1 – ob. 4	Ochronnik kl. B+C	Zasilanie z TR1 800kVA	Sprzęgło	Zasilanie z TR2 800kVA	Ochronnik kl. B+C	Zasilanie awaryjne rozdzielnicy R12	Rozdziel. pompowni ścieków i osadów Zasilanie 2 – ob. 4	Rozdzielnica kotłowni Zasilanie 2 ob. 30	Rozdzielnica budynku krat – Zasilanie 2 ob. 1	Rozdzielnica stacji zagęszczania osadu Zasilanie 2 – ob. 16	Rozdzielnica potrzeb własnych–Zasilanie 2 ob. 43	Bateria kondensatorów BK2	Budynek warsztatowy ob. 41	Wiata i garaże	Rezerwa	Rezerwa	Rezerwa
Pi	–	–	–	–	–	–	150kVar	–	30kW	107kW	339kW	380kW	–	–		–	–	180kW	380kW	339kW	107kW	30kW	–	150kVar	–	–	–	–	–
Kabel	–	–	–	istniejący	istniejący	istniejący	YKXS 5x240 YKYżo 3x2,5	YKY 4x35	YKY 4x35	YKY 4x95	2x YKXS 4x240	2x YKXS 4x240	DY 16	Szynoprzewód 1250A	–	Szynoprzewód 1250A	DY 16	YKXS 4x240	2x YKXS 4x240	2x YKXS 4x240	YKY 4x95	YKY 4x35	YKY 4x25	YKXS 5x240 YKYżo 3x2,5	istniejący	istniejący	–	–	–

Rew. 01	Projekt budowlany	VIII 2011r.
Nr rewizji	Opis rewizji	Data rewizji

TYTUŁ PROJEKTU Modernizacja oczyszczalni ścieków – Kontrakt VII w ramach projektu: Modernizacja i rozbudowa oczyszczalni ścieków w Piotrkowie Trybunalskim

WYKONAWCA:
CDM Sp. z o. o.
ul. Stawki 40, 01–040 Warszawa

Biuro Projektów Gospodarki Wodnej i Ściekowej "BIPROWOD–WARSZAWA" Sp. z o.o.
ul. Rydygiera 8, 01–793 Warszawa

INWESTOR: Miasto Piotrków Trybunalski
Pasaż Karola Rudowskiego 10, 97–300 Piotrków Trybunalski

OBIEKT: Obiekt nr 43 – Budynek energetyczny

NAZWA RYS. Rozdzielnica RG1. Schemat zasilania.

Funkcja	Imię i nazwisko	Nr uprawnień	Podpis	
Głowny projektant	mgr inż. Elżbieta Kozłowska			BRANŻA: Elektryczna
Projektował	mgr inż. Andrzej Popek	St 348/78 spec. instalacyjno–inżynieryjna		STADIUM: PB
Opracował	mgr inż. Łukasz Molik			SKALA: –
Opracował	mgr inż. Patryk Pajestka			DATA: VIII 2011
Sprawdził	mgr inż. Mariusz Pazura	MAZ/0413/PWOE/07 spec. instalacyjna		NR RYS: 046/E/PB/0/02.2
				NR REW.: 01