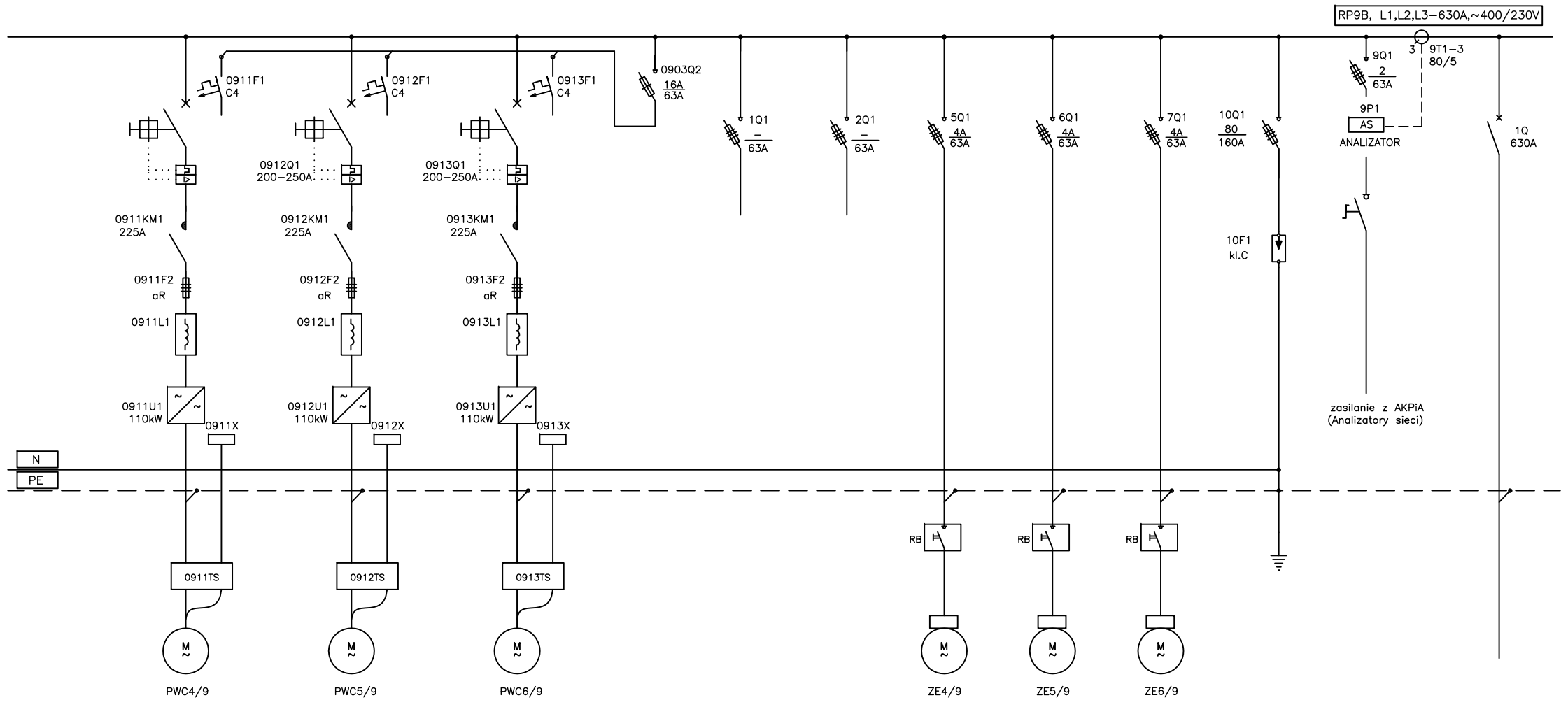

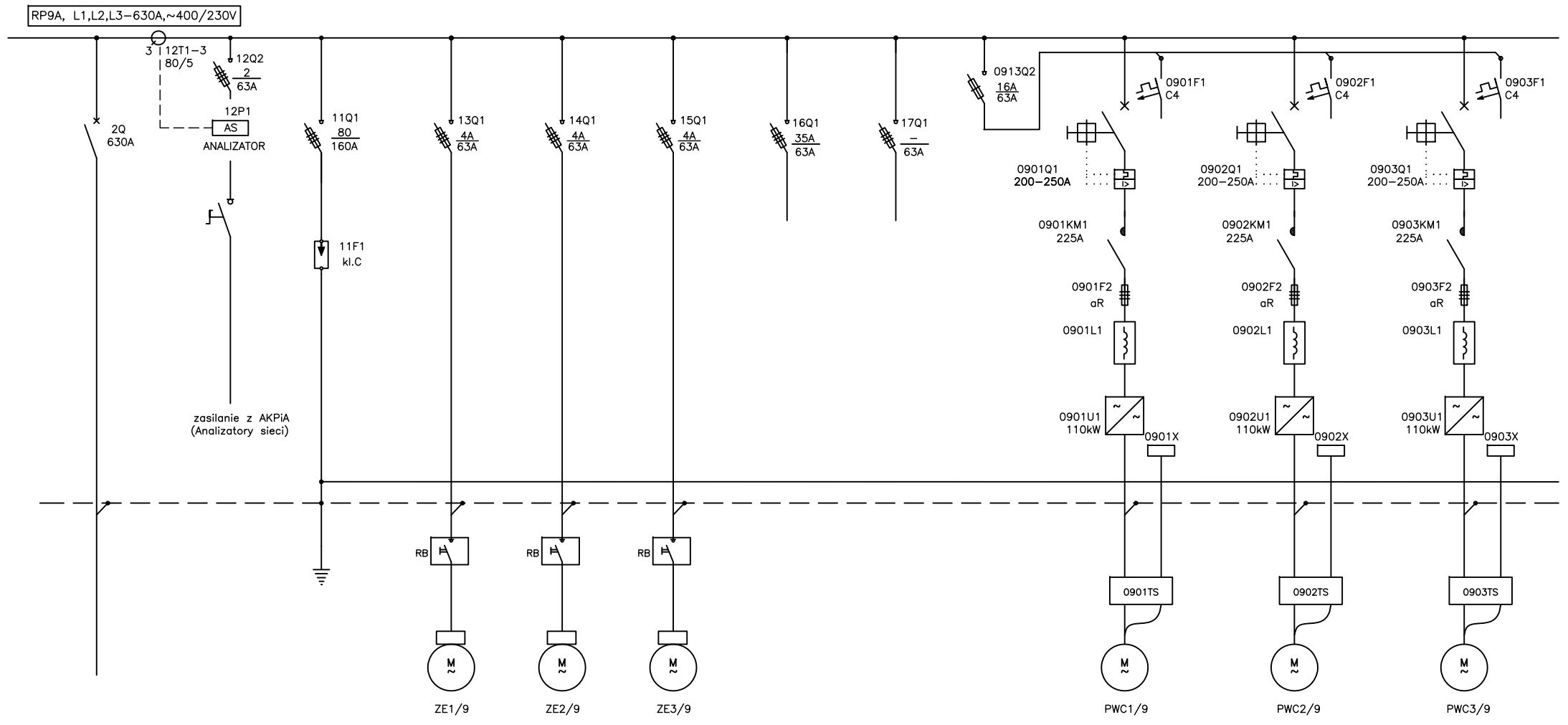

Nazwa odbiornika	Pompa PWC4/9 Ob. 9	Pompa PWC5/9 Ob. 9	Pompa PWC6/9 Ob. 9	OBW. STEROW.	Rezerwa	Rezerwa	Zasuwa ZE4/9 ob. 9	Zasuwa ZE5/9 ob. 9	Zasuwa ZE6/9 ob. 9	Ochronnik kl. C	Pomiary	Zasilanie z RG2
Pi	110kW	110kW	110kW	–			~0,4kW	~0,4kW	~0,4kW	–	–	–
Kabel	YKYekw 4x120 YKSYzo14x1	YKYekw 4x120 YKSYzo14x1	YKYekw 4x120 YKSYzo14x1				YKYzo 4x1,5	YKYzo 4x1,5	YKYzo 4x1,5	DY 16		2xYKY 4x240

Ochrona od porażeń – szybkie wyłączenie w układzie sieci TN–S

Zasilanie z RG2	Pomiary	Ochronnik kl. C	Zasuwa ZE1/9 ob. 9	Zasuwa ZE2/9 ob. 9	Zasuwa ZE3/9 ob. 9	Rezerwa	Rezerwa	OBW. STEROW.	Pompa PWC1/9 Ob. 9	Pompa PWC2/9 Ob. 9	Pompa PWC3/9 Ob. 9
–	–	–	~0,4kW	~0,4kW	~0,4kW				110kW	110kW	110kW
2xYKY 4x240		DY 16	YKYzo 4x1,5	YKYzo 4x1,5	YKYzo 4x1,5				YKYekw 4x120 YKSYzo14x1	YKYekw 4x120 YKSYzo14x1	YKYekw 4x120 YKSYzo14x1

Rew. 01	Projekt budowlany	VIII 2011r.
Nr rewizji	Opis rewizji	Data rewizji

TYTUŁ PROJEKTU: Modernizacja oczyszczalni ścieków – Kontrakt VII w ramach projektu: Przebudowa i rozbudowa oczyszczalni ścieków w Piotrkowie Trybunalskim

WYKONAWCA:
CDM Sp. z o. o.
ul. Stawki 40, 01–040 Warszawa

Biuro Projektów Gospodarki Wodnej i Ściekowej "BIPROWOD–WARSZAWA" Sp. z o.o.
ul. Rydygiera 8, 01–793 Warszawa

INWESTOR: Miasto Piotrków Trybunalski
Pasaż Karola Rudkowskiego 10, 97–300 Piotrków Trybunalski

OBIEKT: Obiekt nr 9 – Pompownia wysokich ciśnień

NAZWA RYS.: Rozdzielnica RP9A i RP9B – Schemat ideowy

Głowny projektant	mgr inż. Elżbieta Kozłowska			BRANŻA: Elektryczna
Projektował	mgr inż. Andrzej Popek	Sł 348/78 spec. instalacyjno–inżynieryjna		STADIUM: PB
Opracował	mgr inż. Łukasz Molik			SKALA: –
Opracował	mgr inż. Patryk Pajestka			DATA: VIII 2011
Sprawdził	mgr inż. Mariusz Pazura	MAZ/0413/PWOE/07 spec. instalacyjna		NR RYS: 046/E/PB/9/15.1
Funkcja	Imię i nazwisko	Nr uprawnień	Podpis	NR REW.: 01