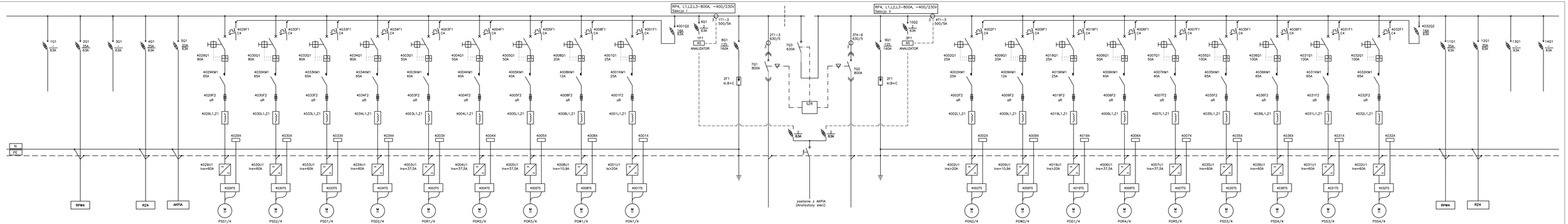

Nazwa odbiornika	Rezerwa	Rozdzielnica potrzeb własnych Ob. 4	Rezerwa	Rozdzielnica zasuw w pom. pomp Ob. 4	Szafa AKPIA Ob. 4	Pompa PSS1/4 Ob. 4	Pompa PSS2/4 Ob. 4	Pompa PSD1/4 Ob. 4	Pompa PSD2/4 Ob. 4	Pompa POR1/4 Ob. 4	Pompa POR2/4 Ob. 4	Pompa POR3/4 Ob. 4	Pompa POW1/4 Ob. 4	Pompa PON1/4 Ob. 4	ODW. STEROW.	Pomiary Ob. 37A, 38	Ochronnik kl. B+C	zasilanie z RG1	łącznik sekcji	zasilanie z RG1	Ochronnik kl. B+C	Pomiary Ob. 37B, 38	Pompa PON2/4 Ob. 4	Pompa POW2/4 Ob. 4	Pompa POD1/4 Ob. 4	Pompa POR4/4 Ob. 4	Pompa POR5/4 Ob. 4	Pompa PSD3/4 Ob. 4	Pompa PSD4/4 Ob. 4	Pompa PSS3/4 Ob. 4	Pompa PSS4/4 Ob. 4	ODW. STEROW.	Rozdzielnica potrzeb własnych Ob. 4	Rozdzielnica zasuw w pom. pomp Ob. 4	Rezerwa	Rezerwa
Pi		–		–	–	28kW	28kW	28kW	28kW	18,5kW	18,5kW	18,5kW	4,5kW	5,6kW	–	–	–	–		–	–	–	5,6kW	4,5kW	7,5kW	18,5kW	18,5kW	28kW	28kW	28kW	28kW	–	–	–		
Kabel		YKYżo 5x10		YKYżo 5x16	YKYżo3x4	YKYekw 4x35 YKSYżo 14x1	YKYekw 4x35 YKSYżo 14x1	YKYekw 4x35 YKSYżo 14x1	YKYekw 4x35 YKSYżo 14x1	YKYekw 4x16 YKSYżo 14x1	YKYekw 4x16 YKSYżo 14x1	YKYekw 4x16 YKSYżo 14x1	YKYekw 4x4 YKSYżo 14x1	YKYekw 4x6 YKSYżo 14x1			DY 16	2xYKXS 4x240		2xYKXS 4x240	DY 16		YKYekw 4x6 YKSYżo 14x1	YKYekw 4x4 YKSYżo 14x1	YKYekw 4x6 YKSYżo 14x1	YKYekw 4x16 YKSYżo 14x1	YKYekw 4x16 YKSYżo 14x1	YKYekw 4x35 YKSYżo 14x1	YKYekw 4x35 YKSYżo 14x1	YKYekw 4x35 YKSYżo 14x1	YKYekw 4x35 YKSYżo 14x1		YKYżo 5x10	YKYżo 5x16		

Ochrona od porażeń – szybkie wyłączenie w układzie sieci TN–S

Rew. 01	Projekt budowlany		VIII 2011r.
Nr rewizji	Opis rewizji		Data rewizji
TYTUŁ PROJEKTU	Modernizacja oczyszczalni ścieków – Kontrakt VII w ramach projektu: Modernizacja i rozbudowa oczyszczalni ścieków w Piotrkowie Trybunalskim		
WYKONAWCA:	CDM Sp. z o. o. ul. Stawki 40, 01–040 Warszawa Biuro Projektów Gospodarki Wodnej i Ściekowej "BIPROWOD–WARSZAWA" Sp. z o.o. ul. Rydygiera 8, 01–793 Warszawa		
INWESTOR:	Miasto Piotrków Trybunalski Pasaż Karola Rudowskiego 10, 97–300 Piotrków Trybunalski		
OBIEKT:	Obiekt nr 4 – Pompownia ścieków i osadów		
NAZWA RYS.	Rozdzielnica RP4 – Schemat ideowy.		
Głowny projektant	mgr inż. Elżbieta Kozłowska		branża: Inst.elektryczne
Projektował	mgr inż. Andrzej Popek	St 348/78 nazwa, kwalifikacje-Projektanta	stadium: PB
Opracował	mgr inż. Łukasz Molik		skala: –
Opracował	mgr inż. Patryk Pajestka		data: VIII 2011
Sprawdził	mgr inż. Mariusz Pazura	MAZ/0413/PWOE/07 nazwa, kwalifikacje	nr kryt. 046/E/PB/4/09.1
Funkcja	Imię i nazwisko	Nr uprawnień Podpis	nr rys. 01