OB. 6A, 6B – REAKTOR BIOLOGICZNY

PRZEKRÓJ C–C

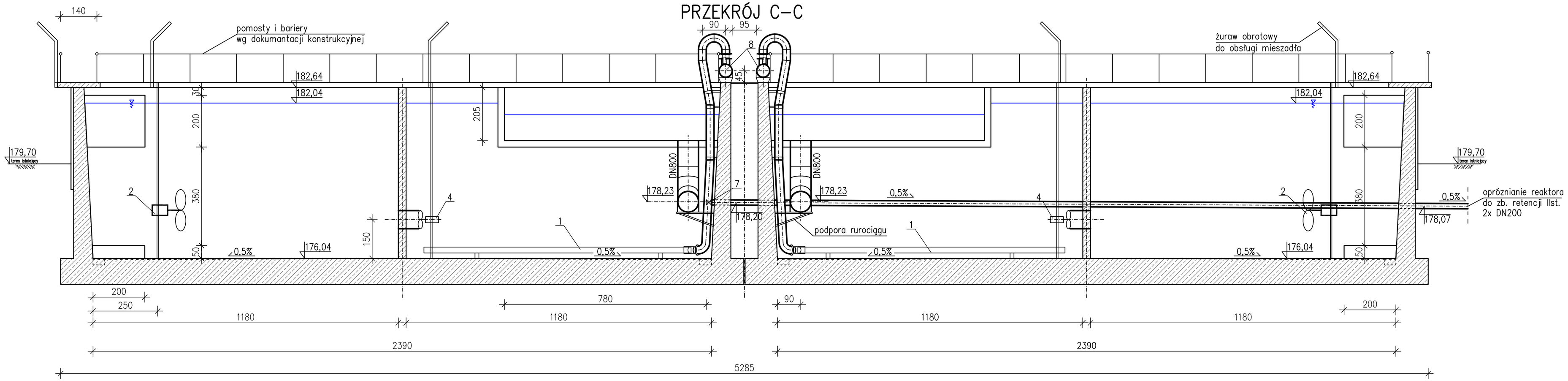

PRZEKRÓJ D–D

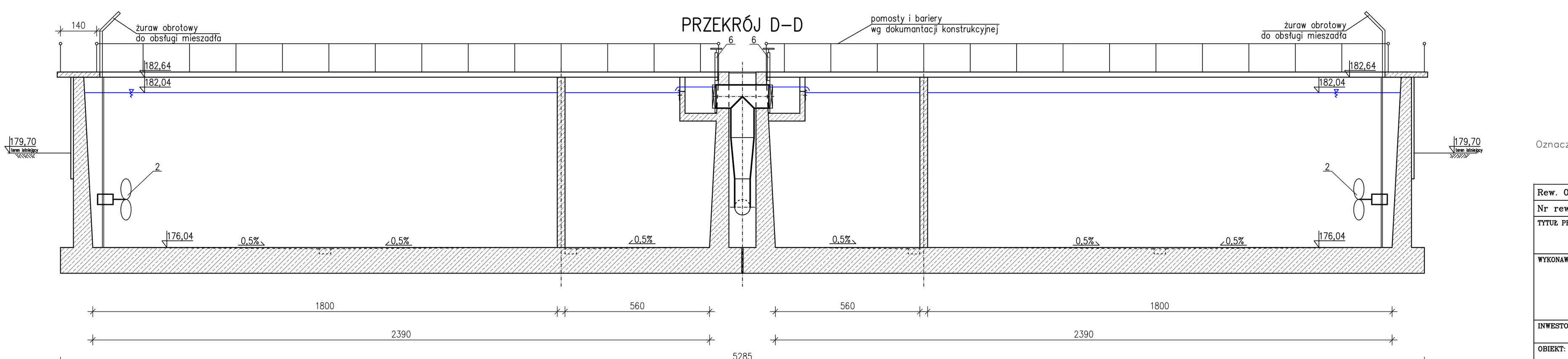

Oznaczenia wg rysunku 046/T/PB/6/1

Rew. 01	Projekt budowlany	VIII 2011r.
Nr rewizji	Opis rewizji	Data rewizji

TYTUŁ PROJEKTU: Modernizacja oczyszczalni ścieków – Kontrakt VII w ramach projektu: Modernizacja i rozbudowa oczyszczalni ścieków w Piotrkowie Trybunalskim

WYKONAWCA:
CDM Sp. z o. o.
ul. Stawki 40, 01–040 Warszawa

Biuro Projektów Gospodarki Wodnej i Ściekowej
"BIPROWOD–WARSZAWA" Sp. z o.o.
ul. Rydygiera 8, 01–793 Warszawa

INWESTOR: Miasto Piotrków Trybunalski
Pasaż Karola Rudowskiego 10, 97–300 Piotrków Trybunalski

OBIEKT: Obiekt nr 6A,B – Reaktory biologiczne

NAZWA RYS.: Przekroje C–C, D–D

Główny projektant	mgr inż. Elżbieta Kozłowska			BRANŻA:	Technologia
Projektował	mgr inż. Jacek Stanisz	UAN–7342–120/93 spec. hydrotechnika		STADIUM:	Proj. budowlany
Opracował	mgr inż. Zbigniew Zakrzewski			SKALA:	1:100
Opracował				DATA:	VIII 2011
Sprawdził	mgr inż. Wacław Pajdziński	1208/73/Ww spec. hydrotechnika		NR RYS:	046/T/PB/6/3
Funkcja	Imię i nazwisko	Nr uprawnień	Podpis	NR REW.:	01