Rzut

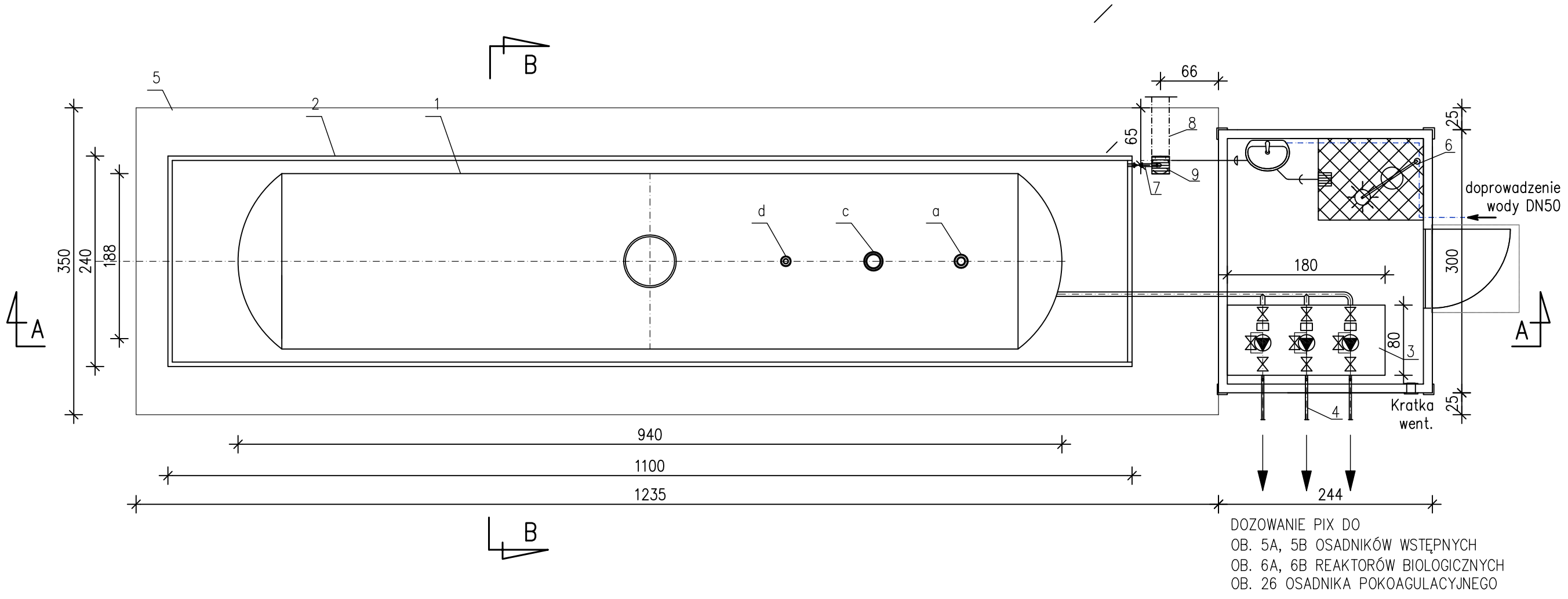

Przekrój A–A

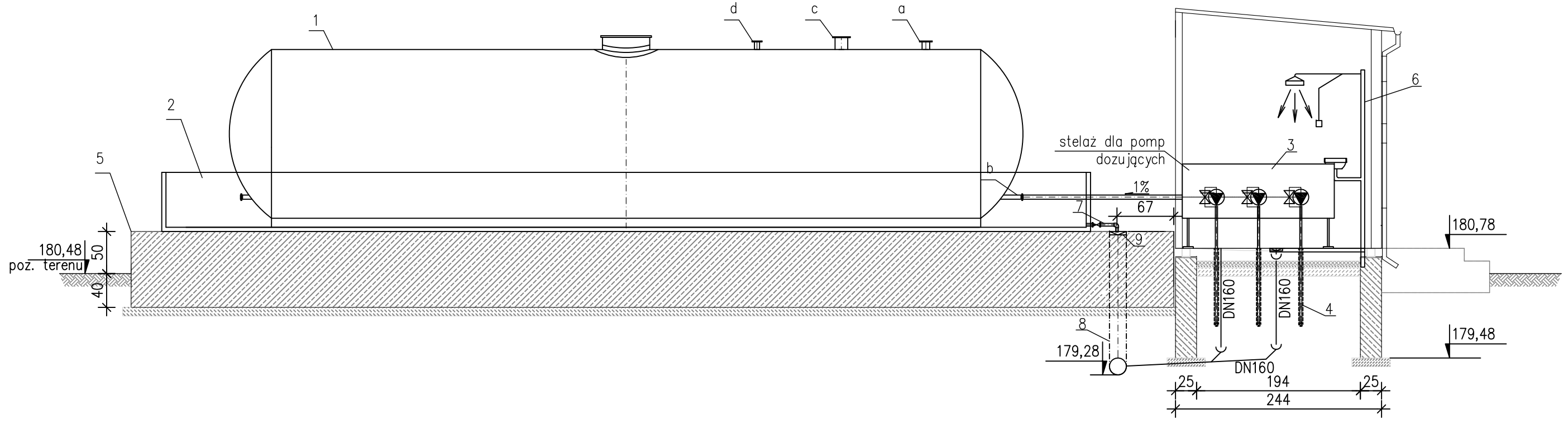

Przekrój B–B

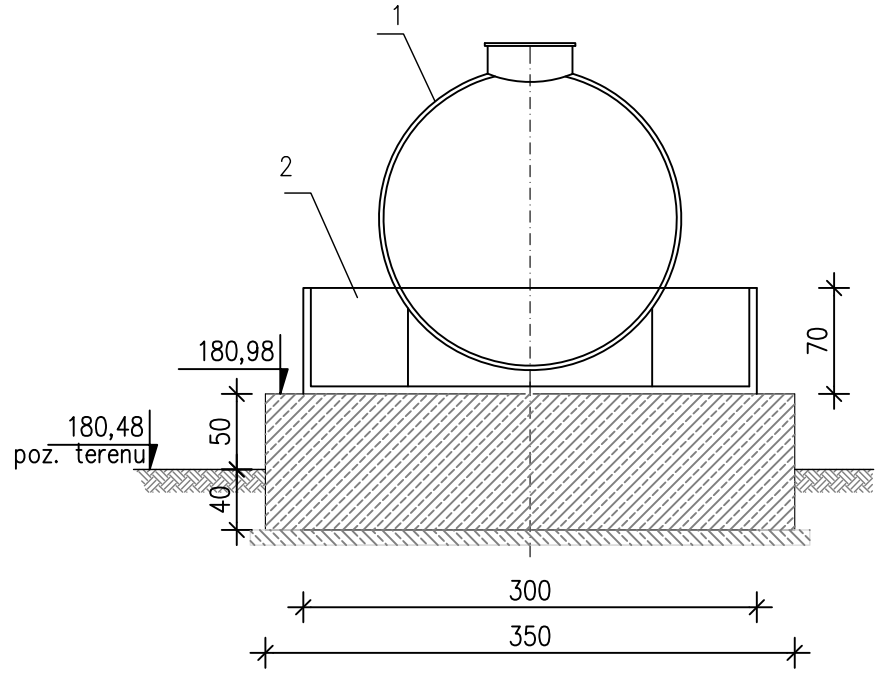

Zestawienie Urządzeń i materiałów

	Wyszczególnienie	Ilość [szt.]	Materiał
1	Zbiornik magazynowy poziomy jednopłaszczowy o parametrach: ~ø2000mm, L~9400mm, obj. 28 m3 a. króciec zalewowy z szybkozłączem typu "KAMLOK" DN80 b. króciec ssawny DN50 c. króciec sygnalizacji napełnienia DN150 d. króciec oddechowy DN50	1	ŻYWICE POLIESTROWE
2	Wanna na odcieki	1	ŻYWICE POLIESTROWE
3	Stelaż z 3 pompami dozującymi Q~50l/h każda i z osprzętem zawierającym: – zawór podtrzymujący ciśnienie – szt.3, – zawór bezpieczeństwa – szt 3, – zawór odcinajacy kulowy – szt. 3	1	–
4	Przewód elastyczny DN25 zbrojony, w gruncie ułożony w rurach osłonowych DN50	3	PVC
5	Fundament pod zbiornik i instalacje dozowania PIX wyłożony materiałem kwasoodpornym wraz ze spustem ściekowym wg proj. konstrukcyjnego	2	–
6	prysznic bezpieczeństwa z myjką do oczu	1	stal nierdzewna, mosiądz
7	Rura DN25 wraz z kształtkami i zaworem przelotowym do opróżniania wanny odciekowej	1	PVC
8	Rura kanalizacyjna, kielichowa DN200 wraz z kształtkami	1	PVC
9	Wpust deszczowy	1	żeliwo

Uwaga:

1. W pomieszczeniu zamontować grzejnik elektryczny 2 kW

Rew. 01	Projekt budowlany	VIII 2011r.
Nr rewizji	Opis rewizji	Data rewizji

TYTUŁ PROJEKTU: Modernizacja oczyszczalni ścieków – Kontrakt VII w ramach projektu: Modernizacja i rozbudowa oczyszczalni ścieków w Piotrkowie Trybunalskim

WYKONAWCA: CDM Sp. z o. o. ul. Stawki 40, 01–040 Warszawa; Biuro Projektów Gospodarki Wodnej i Ściekowej "BIPROWOD–WARSZAWA" Sp. z o.o. ul. Rydygiera 8, 01–793 Warszawa

INWESTOR: Miasto Piotrków Trybunalski, Pasaż Karola Rudowskiego 10, 97–300 Piotrków Trybunalski

OBIEKT: Obiekt nr 14 – Stacja dozowania PIX

NAZWA RYS.: STACJA DOZOWANIA PIX – rzut, przekrój

Głowny projektant	mgr inż. Elżbieta Kozłowska			BRANŻA: TECHNOLOGIA
Projektował	mgr inż. Jacek Stanisz	UAN–7342–120/93 spec. instalacyjno–inżynieryjna		STADIUM: PB
Opracował	mgr inż. Anna Krząścik			SKALA: 1:50
Opracował	mgr inż.			DATA: VIII 2011
Sprawdził	mgr inż. Wacław Pajdziński	1208/73/Ww spec. inżynierii sanitarnej		NR RYS.: 046/T/PB/14/01
Funkcja	Imię i nazwisko	Nr uprawnień	Podpis	NR REW.: 01