PRZEKRÓJ A-A

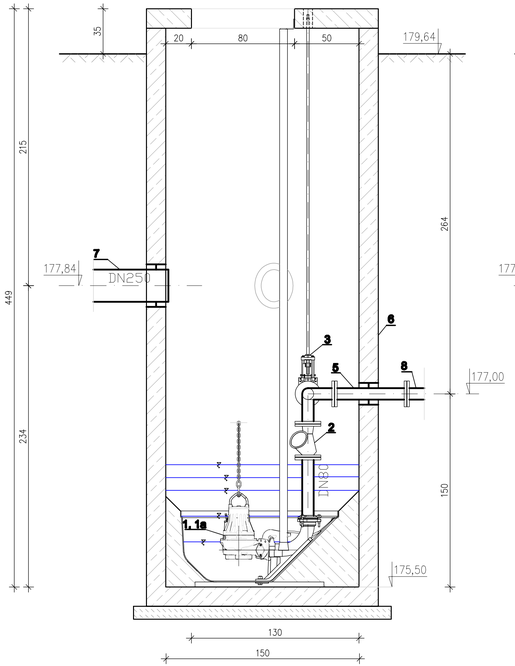

PRZEKRÓJ B-B

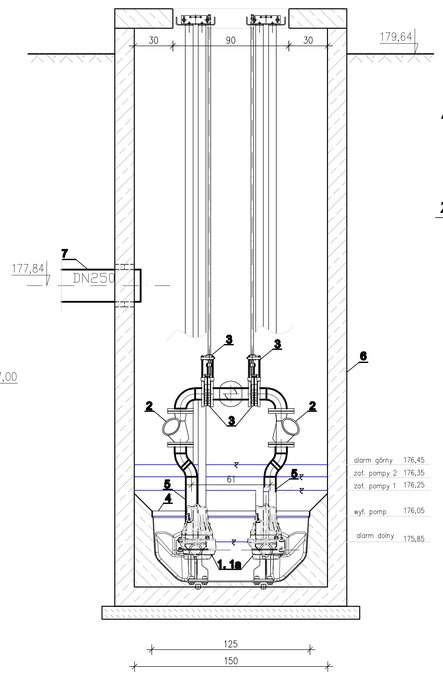

RZUT

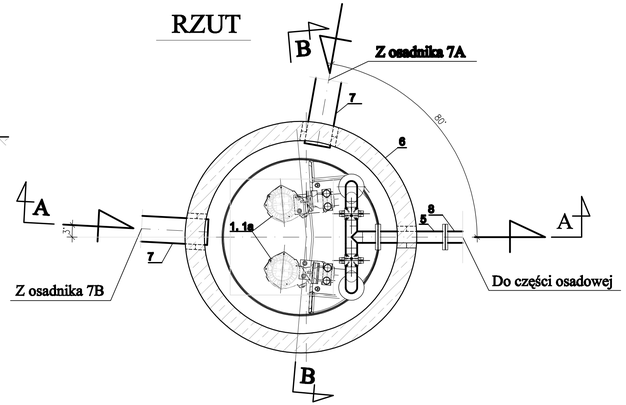

zestawienie

L.p.	wyszczególnienie	Dnom [mm]	Ilość	materiał
1	Pompa zatapialna z zaworem płuczącym, stopą sprzęgającą kolanową i prowadnicą. P~2,4kW, H~1 5m, Q~23m3/h	-	2	-
1a	Pompa zatapialna z e stopą sprzęgającą kolanową i prowadnicą. P~2,4kW, H~15m, Q~23m3/h			
2	Zawór zwrotny	80	2	-
3	Zasuwa nożowa międzykołnierzowa z przedłużonym trzpieniem	80	2	-
4	Wkładka denna	-	1	tworzywo
5	Rurocąg tłoczny 88,9x3mm	80	1,5m	0H18N9 lub 1H18N9T
6	Prefabrykowana studnia monolityczna Dw=150cm	-	1	żelbet
7	Rurociągi części pływających z osadników. PEHD100 SDR-26	250	-	PEHD
8	Rurociąg tłoczny PEHD100 SDR-26	80	-	PEHD

Rew. 01	Projekt budowlany	VIII 2011
Nr rewizji	Opis rewizji	Data rewizji

TYTUŁ PROJEKTU: Modernizacja oczyszczalni ścieków – Kontrakt VII w ramach projektu: Modernizacja i rozbudowa oczyszczalni ścieków w Piotrkowie Trybunalskim

WYKONAWCA: CDM Sp. z o. o. ul. Stawki 40, 01–040 Warszawa

Biuro Projektów Gospodarki Wodnej i Ściekowej "BIPROWOD–WARSZAWA" Sp. z o.o. ul. Rydygiera 8, 01–793 Warszawa

INWESTOR: Miasto Piotrków Trybunalski Pasaż Karola Rudowskiego 10, 97–300 Piotrków Trybunalski

OBIEKT: Obiekt nr 7 – osadniki wtórne

NAZWA RYS.: Pompownia cześci pływajacych

Głowny projektant	mgr inż. Elżbieta Kozłowska			BRANŻA: Technologia
Projektował	mgr inż. Jacek Stanisz	UAN–7342–120/93 spec. instalacyjno inżynieryjna		STADIUM: Projekt budowlany
Opracował	mgr inż.			SKALA: 1:20
Opracował	mgr inż.			DATA: VIII 2011
Sprawdził	mgr inż. Wacław Pajdziński	1208/73/Ww spec. instalacyjno sanitarna		NR DYB.: 046/T/PB/7/03
Funkcja	Imię i nazwisko	Nr uprawnień	Podpis	NR REW.: 01