ROZDZIELNICA SCHNEIDER ELECTRIC TYPU SM6 24kV/630A/12,5kA

Budynek energetyczny–ob. 43
Stacja transformatorowa 15/0,4kV – S01

PRĄD ZNAM.	630A	630A	630A	630A	630A	630A	630A	630A	630A	630A	630A
FUNKCJA POLA	LINIOWE ODPŁYWOWE	TRANSFORMATOROWE	POMIAROWE	ODGROMOWE	ZASILAJĄCE	SPRZĘGŁOWE	ZASILAJĄCE	ODGROMOWE	POMIAROWE	TRANSFORMATOROWE	LINIOWE ODPŁYWOWE
NUMER POLA	1	2	3	4	5	6,7	8	9	10	11	12

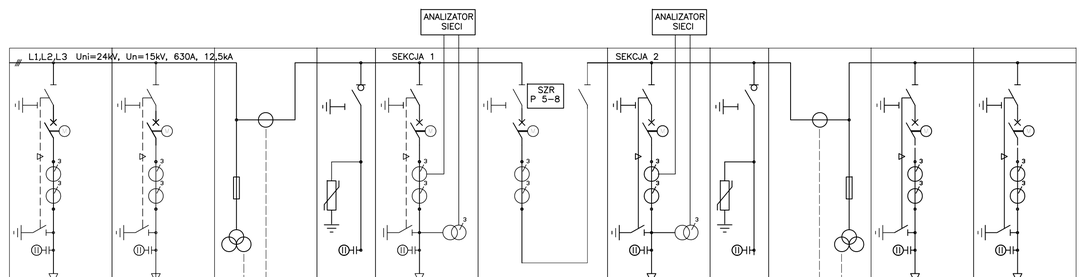

Pompownia Wysokich Ciśnień – Ob. 9
Stacja transformatorowa 15/0,4kV – S02

400A	200A	200A	400A
LINIOWE BEZ ZABEZP.	TRANSFORM. Z BEZPIECZNIKAMI	TRANSFORM. Z BEZPIECZNIKAMI	LINIOWE BEZ ZABEZP.
1	2	3	4

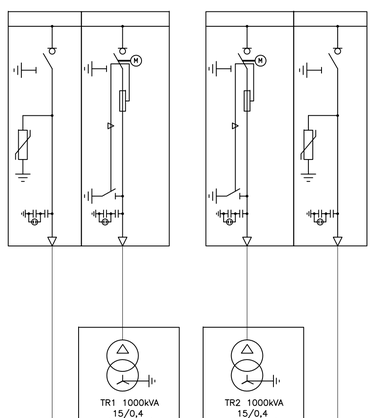

Dane techniczne ogólne rozdzielnicy w S01

1. Napięcie znamionowe:
   – izolacji 3~50Hz, 24kV
   – sieci 3~50Hz, 15kV
2. Prąd znamionowy ciągły 630
3. Prąd znamionowy 1s. 12,5kA
4. Łączniki stacjonarne
5. Napięcie pomocnicze 230V AC
6. Doprowadzenie kabli od dołu
7. Ustawienie przyścienne
8. Stopień ochrony IP2XC
9. Łukoochronność 12,5kA1s

Dane techniczne ogólne rozdzielnicy w S02

1. Napięcie znamionowe:
   – izolacji 3~50Hz, 24kV
   – sieci 3~50Hz, 15kV
2. Prąd znamionowy ciągły 400
3. Prąd znamionowy 1s. 12,5kA
4. Łączniki stacjonarne
5. Napięcie pomocnicze 230V AC
6. Doprowadzenie kabli od dołu
7. Ustawienie przyścienne
8. Stopień ochrony IP2XC
9. Łukoochronność 12,5kA1s

Rew. 01	Projekt budowlany	VIII 2011r.
Nr rewizji	Opis rewizji	Data rewizji

TYTUŁ PROJEKTU: Modernizacja oczyszczalni ścieków – Kontrakt VII w ramach projektu: Modernizacja i rozbudowa oczyszczalni ścieków w Piotrkowie Trybunalskim

WYKONAWCA: CDM Sp. z o. o. ul. Stawki 40, 01–040 Warszawa
Biuro Projektów Gospodarki Wodnej i Ściekowej "BIPROWOD–WARSZAWA" Sp. z o.o. ul. Rydygiera 8, 01–793 Warszawa

INWESTOR: Miasto Piotrków Trybunalski
Pasaż Karola Rudowskiego 10, 97–300 Piotrków Trybunalski

OBIEKT: Oczyszczalnia ścieków

NAZWA RYS.: Schemat zasilania SN – stan projektowany

Głowny projektant	mgr inż. Elżbieta Kozłowska			BRANŻA: Elektryczna
Projektował	mgr inż. Andrzej Popek	St 348/78 spec. instalacyjno–inżynieryjna		STADIUM: PB
Opracował	mgr inż. Łukasz Molik			SKALA: –
Opracował	mgr inż. Patryk Pajestka			DATA: VIII 2011
Sprawdził	mgr inż. Mariusz Pazura	MAZ/0413/PWOE/07 spec. instalacyjna		NR RYS.: 046/E/PB/0/01.2
Funkcja	Imie i nazwisko	Nr uprawnień	Podpis	NR REW.: 01