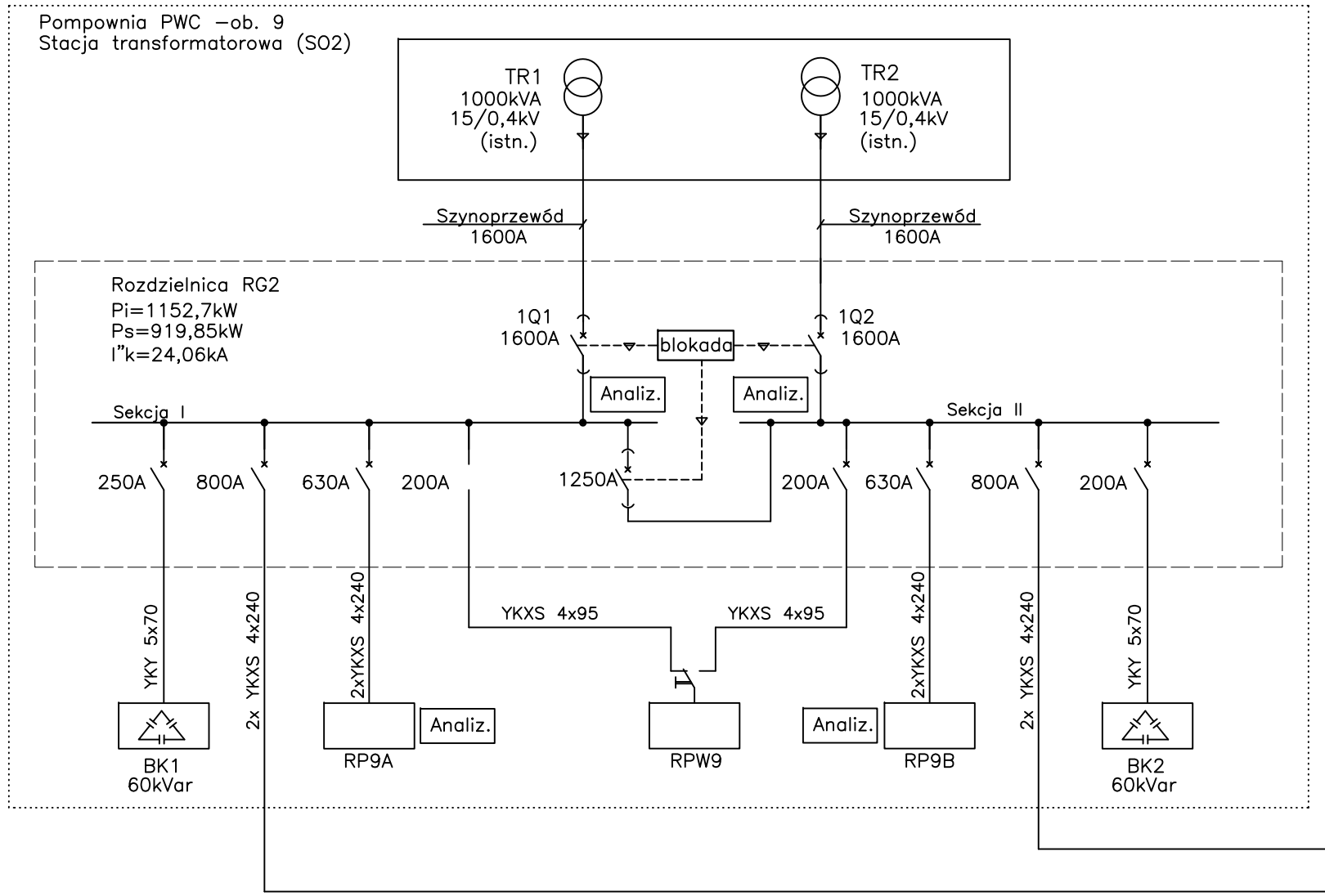

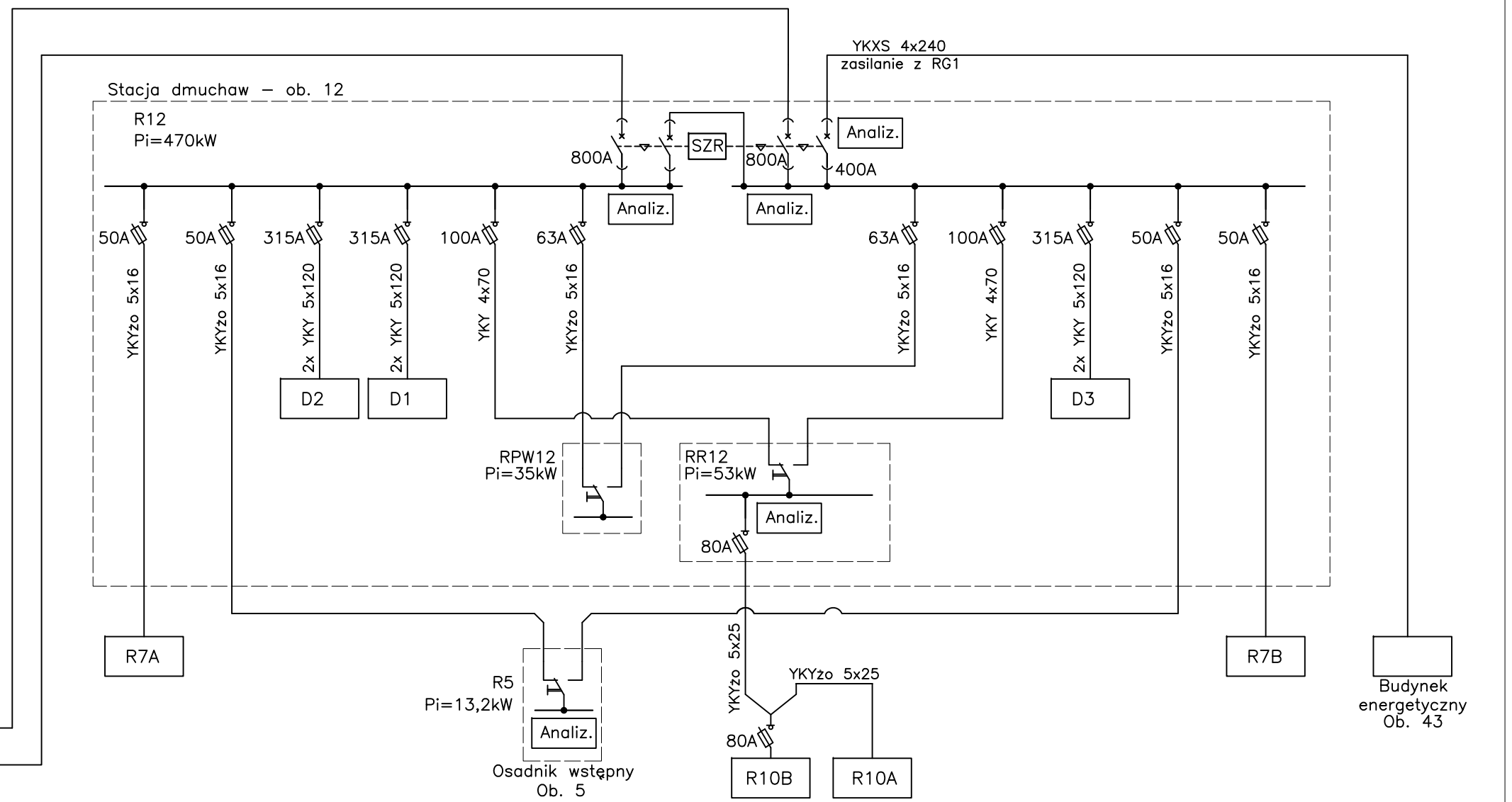

LEGENDA:

TR.. – transformator

– wyłącznik

– wyłącznik w wersji wysuwnej

– rozłącznik bezpiecznikowy

– przełącznik wyboru zasilania

Rew. 01	Projekt budowlany	VIII 2011r.
Nr rewizji	Opis rewizji	Data rewizji

TYTUŁ PROJEKTU: Modernizacja oczyszczalni ścieków – Kontrakt VII w ramach projektu: Modernizacja i rozbudowa oczyszczalni ścieków w Piotrkowie Trybunalskim

WYKONAWCA: CDM Sp. z o. o. ul. Stawki 40, 01–040 Warszawa; Biuro Projektów Gospodarki Wodnej i Ściekowej "BIPROWOD–WARSZAWA" Sp. z o.o. ul. Rydygiera 8, 01–793 Warszawa

INWESTOR: Miasto Piotrków Trybunalski, Pasaż Karola Rudowskiego 10, 97–300 Piotrków Trybunalski

OBIEKT: Stacja transformatorowa PWC (SO2)

NAZWA RYS.: Schemat zasilania NN

Głowny projektant	mgr inż. Elżbieta Kozłowska			BRANŻA: Elektryczna
Projektował	mgr inż. Andrzej Popek	St 348/78 spec. instalacyjno–inżynieryjna		STADIUM: PB
Opracował	mgr inż. Łukasz Molik			SKALA: –
Opracował	mgr inż. Patryk Pajestka			DATA: VIII 2011
Sprawdził	mgr inż. Mariusz Pazura	MAZ/0413/PWOE/07 spec. instalacyjna		NR RYS: 046/E/PB/0/02.3
Funkcja	Imię i nazwisko	Nr uprawnień	Podpis	NR REW.: 01