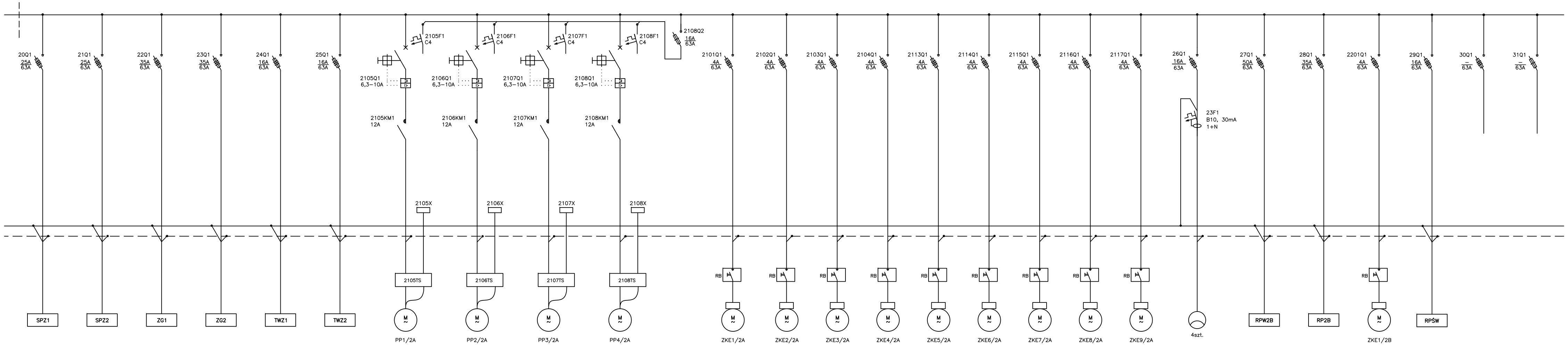

k	Skrzynka przyłącz. zgarniacza ZZP1/2A ob. 2A	Skrzynka przyłącz. zgarniacza ZZP2/2A ob. 2A	Zestaw gniazd remontowych ob. 2A	Zestaw gniazd remontowych ob. 2A	Tablica wyciągarki żurawika ob. 2A	Tablica wyciągarki żurawika ob. 2A	Pompa piasku PP1/2A ob. 2A	Pompa piasku PP2/2A ob. 2A	Pompa piasku PP3/2A ob. 2A	Pompa piasku PP4/2A ob. 2A	Obwody sterownicze	Zastawka ZKE1/2A ob. 2A	Zastawka ZKE2/2A ob. 2A	Zastawka ZKE3/2A ob. 2A	Zastawka ZKE4/2A ob. 2A	Zastawka ZKE5/2A ob. 2A	Zastawka ZKE6/2A ob. 2A	Zastawka ZKE7/2A ob. 2A	Zastawka ZKE8/2A ob. 2A	Zastawka ZKE9/2A ob. 2A	Oświetlenie piaskownika 2A ob. 2A	Rozdzielnica potrzeb własnych ob. 2B	Szafa zasil–sterow piaskowników ob. 2B	Zastawka ZKE1/2B ob. 2B	Szafa zasil–sterow pompowni ścieków własnych–ob. PŚW	Rezerwa	Rezerwa
	1,5kW	1,5kW	8kW	8kW	0,25kW	0,25kW	3,5kW	3,5kW	3,5kW	3,5kW	–	~0,4kW	~0,4kW	~0,4kW	~0,4kW	~0,4kW	~0,4kW	~0,4kW	~0,4kW	~0,4kW	0,3kW	–	23,5kW	~0,8kW	–	–	–
	YKYżo 5x4	YKYżo 5x4	YKYżo 5x10	YKYżo 5x10	YKYżo 5x2,5	YKYżo 5x2,5	YKYżo 4x2,5 YKSY 14x1	YKYżo 4x2,5 YKSY 14x1	YKYżo 4x2,5 YKSY 14x1	YKYżo 4x2,5 YKSY 14x1		YKYżo 4x1,5	YKYżo 4x1,5	YKYżo 4x1,5	YKYżo 4x1,5	YKYżo 4x1,5	YKYżo 4x1,5	YKYżo 4x1,5	YKYżo 4x1,5	YKYżo 4x1,5	YKYżo 3x1,5	YKYżo 5x16	YKYżo 5x10	YKYżo 4x1,5	YKYżo 5x2,5		

Rew. 01	Projekt budowlany		VIII 2011r.
Nr rewizji	Opis rewizji		Data rewizji

TYTUŁ PROJEKTU: Modernizacja oczyszczalni ścieków – Kontrakt VII w ramach projektu: Modernizacja i rozbudowa oczyszczalni ścieków w Piotrkowie Trybunalskim

WYKONAWCA:
CDM Sp. z o. o.
ul. Stawki 40, 01–040 Warszawa

Biuro Projektów Gospodarki Wodnej i Ściekowej "BIPROWOD–WARSZAWA" Sp. z o.o.
ul. Rydygiera 8, 01–793 Warszawa

INWESTOR: Miasto Piotrków Trybunalski
Pasaż Karola Rudowskiego 10, 97–300 Piotrków Trybunalski

OBIEKT: Obiekt nr 1 – Budynek krat

NAZWA RYS.: Rozdzielnica R1. Schemat ideowy – ark. 2.

Głowny projektant	mgr inż. Elżbieta Kozłowska			BRANŻA: Inst.elektryczne
Projektował	mgr inż. Andrzej Popek	St 348/78 spec. instalacyjno–inżynieryjna		STADIUM: PB
Opracował	mgr inż. Łukasz Molik			SKALA: –
Opracował	mgr inż. Patryk Pajestka			DATA: VIII 2011
Sprawdził	mgr inż. Mariusz Pazura	MAZ/0413/PWOE/07 spec. instalacyjna		NR RYS: 046/E/PB/1/05.2
Funkcja	Imię i nazwisko	Nr uprawnień	Podpis	NR REW.: 01