Komora rozdziału ścieków dla osadniów wtórnych

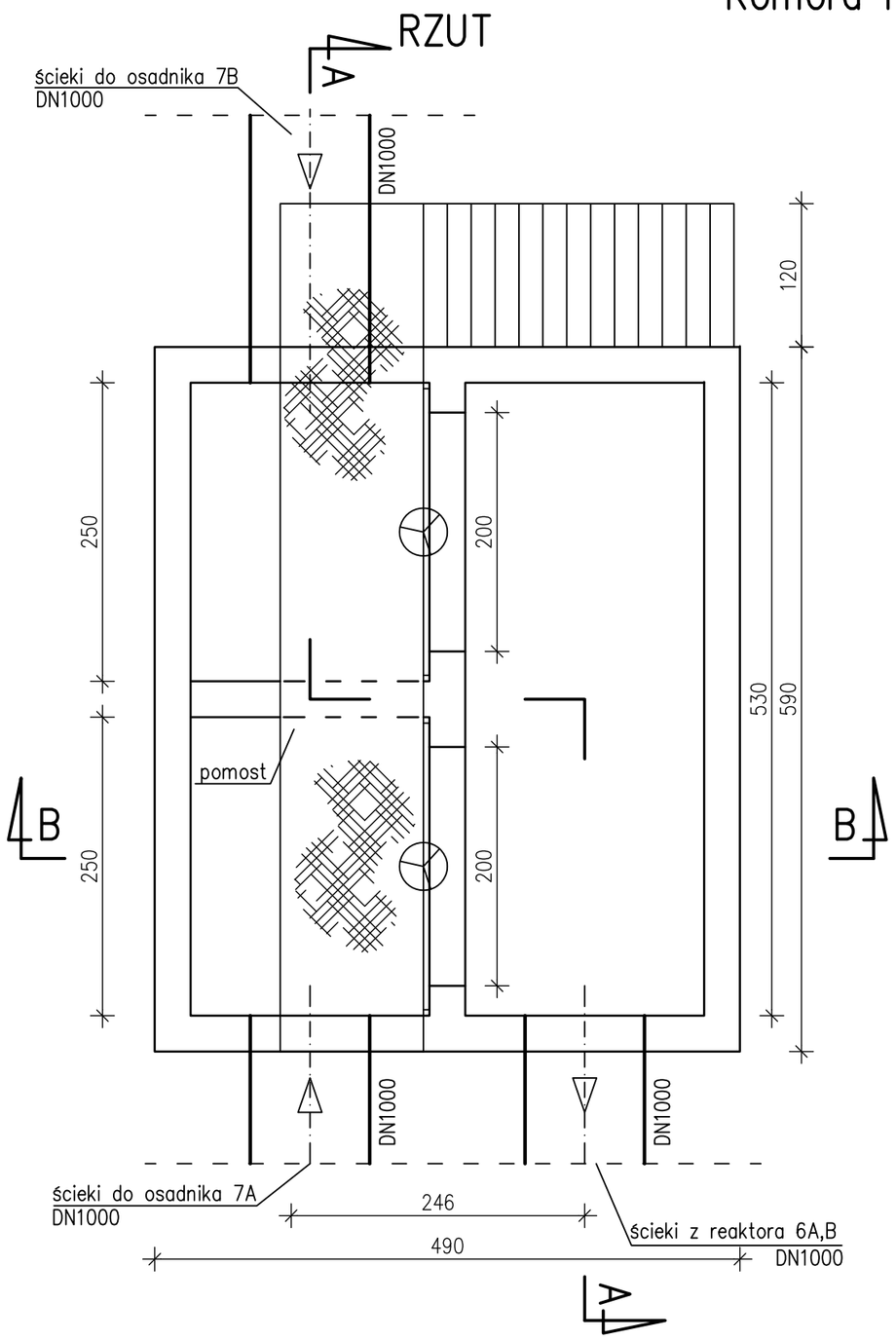

PRZEKRÓJ A–A

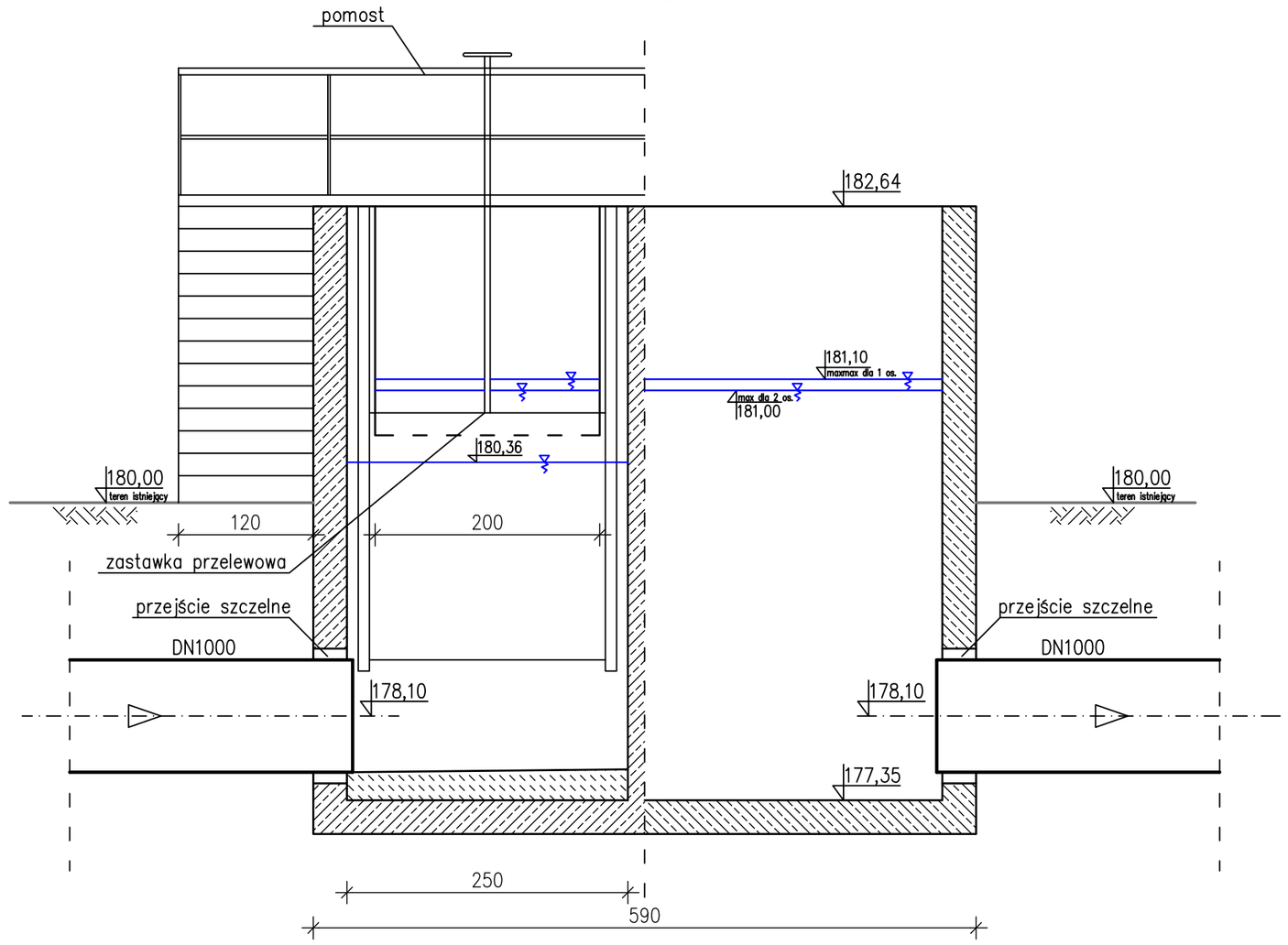

PRZEKRÓJ B–B

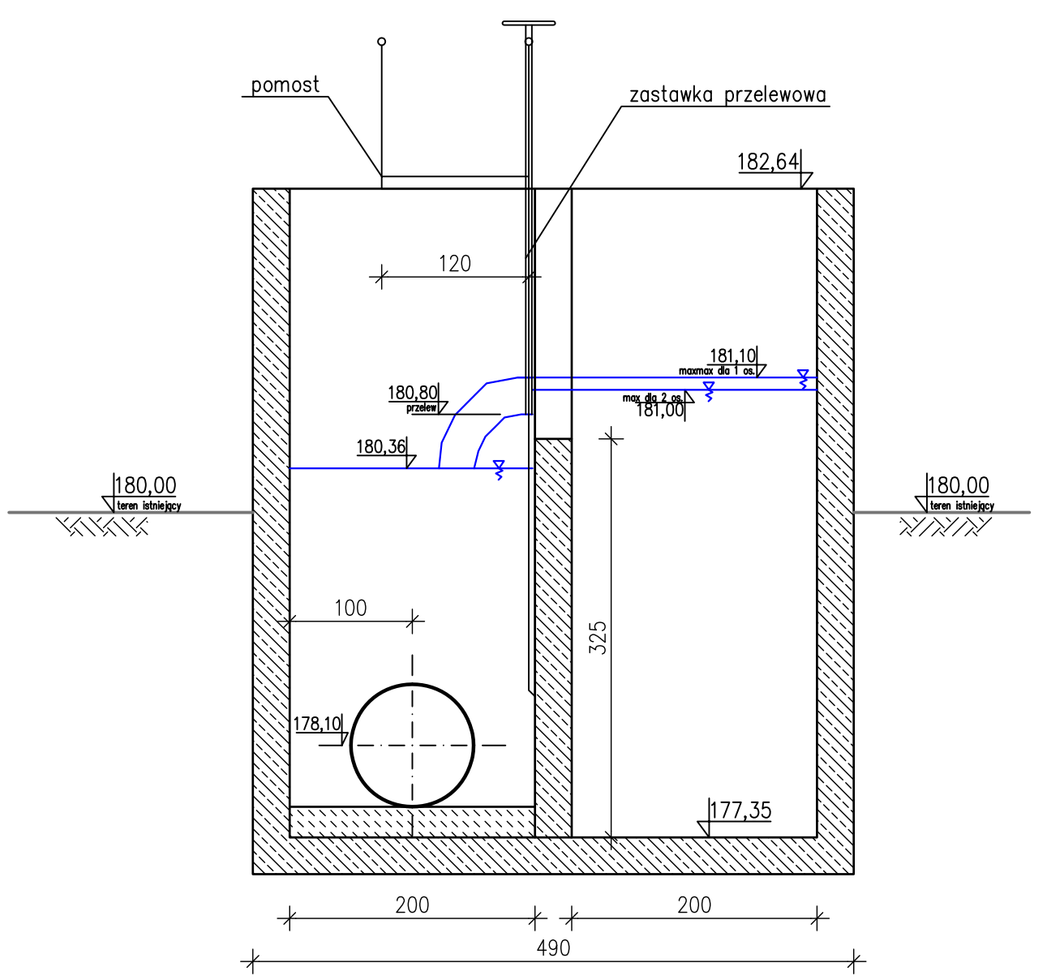

Rew. 01	Projekt budowlany		VIII 2011r.
Nr rewizji	Opis rewizji		Data rewizji
TYTUŁ PROJEKTU	Modernizacja oczyszczalni ścieków – Kontrakt VII w ramach projektu: Modernizacja i rozbudowa oczyszczalni ścieków w Piotrkowie Trybunalskim		
WYKONAWCA:	CDM Sp. z o. o. ul. Stawki 40, 01–040 Warszawa		
	Biuro Projektów Gospodarki Wodnej i Ściekowej "BIPROWOD–WARSZAWA" Sp. z o.o. ul. Rydygiera 8, 01–793 Warszawa		
INWESTOR:	Miasto Piotrków Trybunalski Pasaż Karola Rudowskiego 10, 97–300 Piotrków Trybunalski		
OBIEKT:	Komora rozdziału ścieków na osadniki wtórne		
NAZWA RYS.	Rzut i przekroje		
Głowny projektant	mgr inż. Elżbieta Kozłowska		BRANŻA: Technologia
Projektował	mgr inż. Jacek Stanisz	UAN–7342–120/93 spec. instalacyjna	STADIUM: Proj. budowlany
Opracował	mgr inż. Zbigniew Zakrzewski		SKALA: 1:50
Opracował			DATA: VIII 2011
Sprawdził	mgr inż. Wacław Pajdziński	1208/73/Ww spec. instalacyjna	NR RYS: 046/T/PB/6/4
Funkcja	Imię i nazwisko	Nr uprawnień	Podpis	NR REW.: 01