Rzut

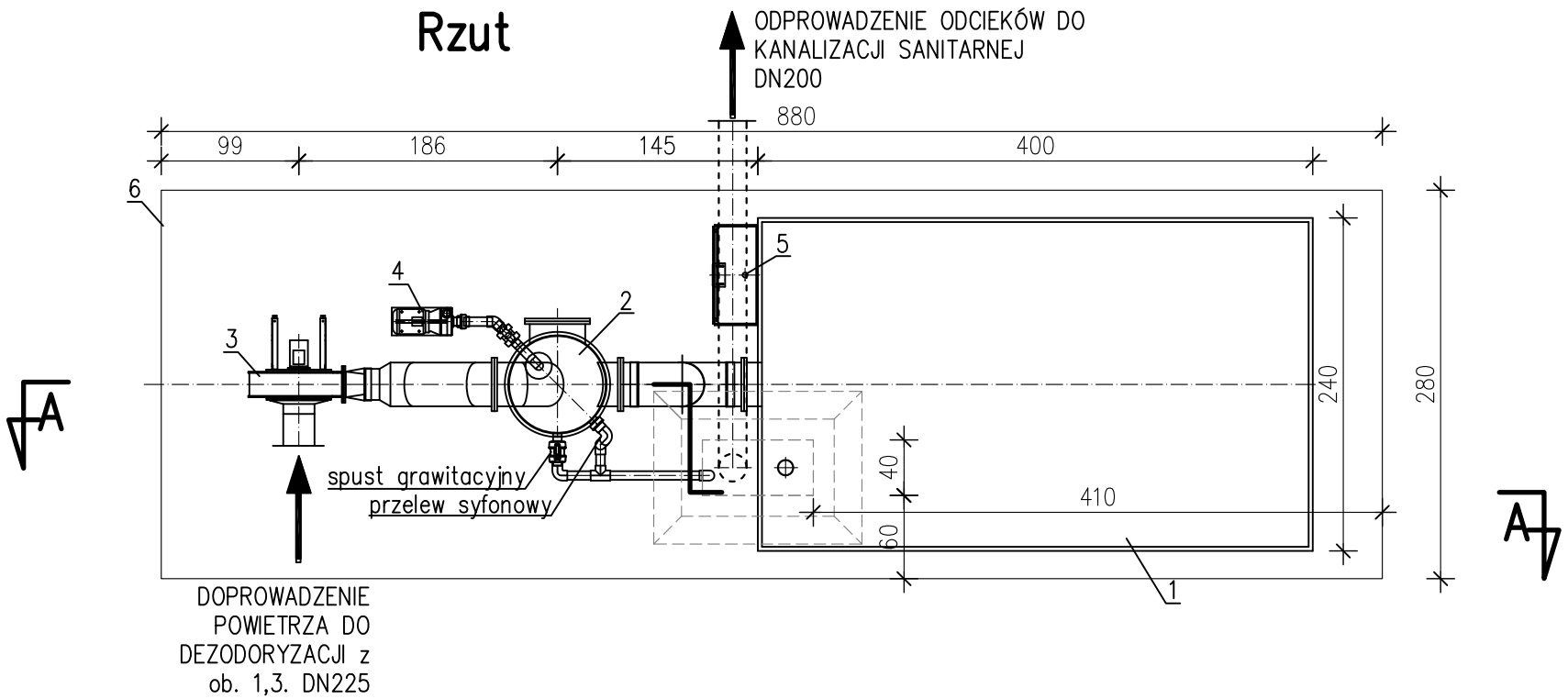

Przekrój A–A

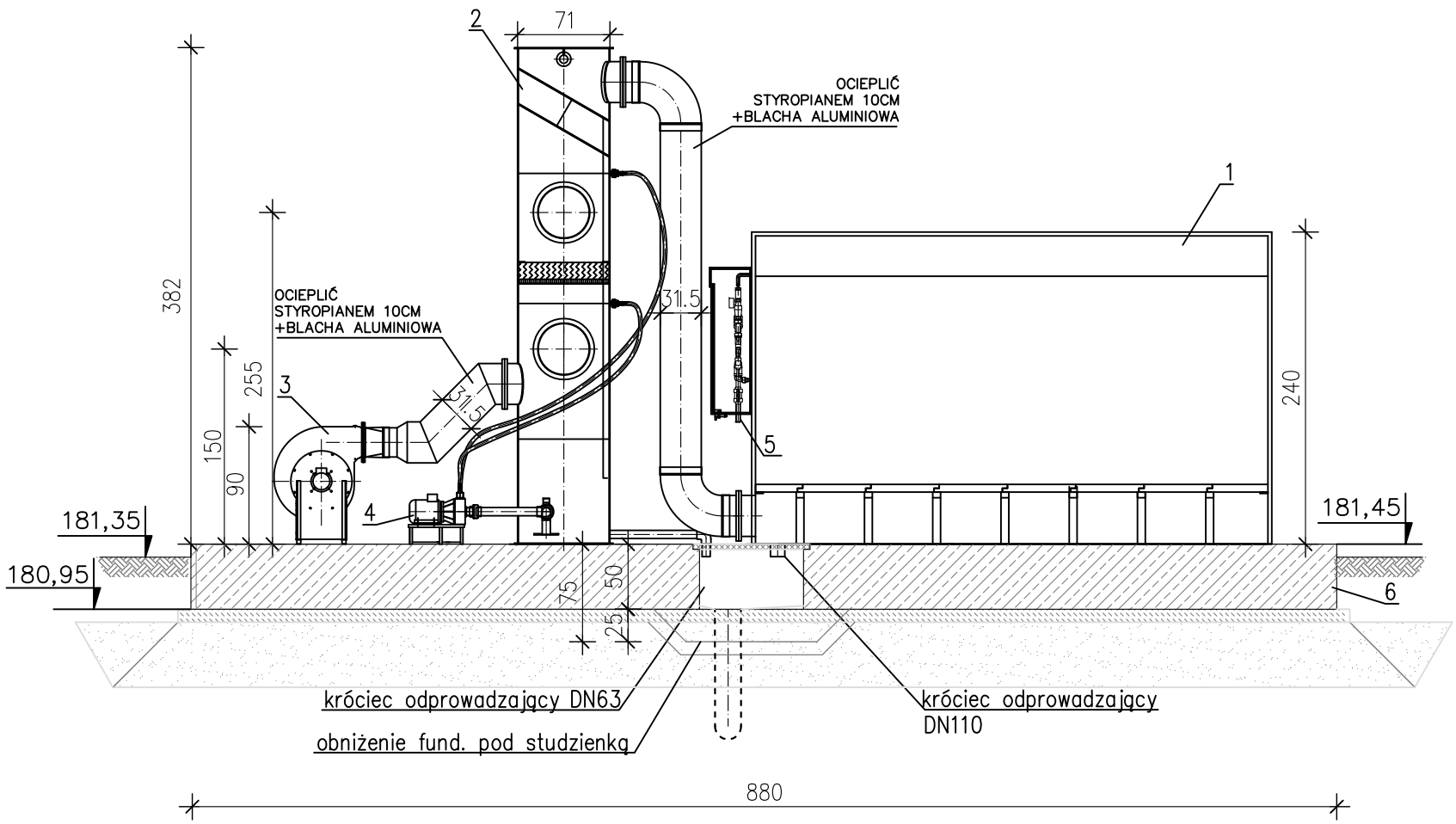

Zestawienie Urządzeń i materiałów

	Wyszczególnienie	Ilość [szt.]	Materiał
1	Biofiltr, Q=~1200 m3/h Wysokość biomasy: ~1,6 m Szybkość przepływu gazu: ~125m/h, czas kontaktu: ~46 s	1	PEHD, PE, PVC
2	Natryskowa płuczka gazowa, Q=~1200m3/h, ø710mm, szybkość przejścia gazu: ~0,87 m/s	1	PEHD
3	Wentylator, Q=~1200m3/h, moc napędu: ~1,5kW	1	PE
4	Pompa recyrkulacyjna, Q=~3m3/h, moc napędu: ~2,2kW	1	–
5	Przyłacze wody technologicznej DN32	–	PE
6	Fundament wg dokumentacji konstrukcyjnej	–	–

Wszystkie przewody oraz pompę należy zaizolować, urządzenia wewnętrzne izolowane wg dokumentacji producenta

Nr rewizji	Opis rewizji	Data rewizji
Rew. 01	Projekt budowlany	VIII 2011r.

TYTUŁ PROJEKTU: Modernizacja oczyszczalni ścieków – Kontrakt VII w ramach projektu: Modernizacja i rozbudowa oczyszczalni ścieków w Piotrkowie Trybunalskim

WYKONAWCA: CDM Sp. z o. o. ul. Stawki 40, 01–040 Warszawa

Biuro Projektów Gospodarki Wodnej i Ściekowej "BIPROWOD–WARSZAWA" Sp. z o.o. ul. Rydygiera 8, 01–793 Warszawa

INWESTOR: Miasto Piotrków Trybunalski, Pasaż Karola Rudowskiego 10, 97–300 Piotrków Trybunalski

OBIEKT: Obiekt nr 15 – Biofiltr

NAZWA RYS.: BIOFILTR – rzut, przekrój

Funkcja	Imię i nazwisko	Nr uprawnień	Podpis	
Głowny projektant	mgr inż. Elżbieta Kozłowska			BRANŻA: TECHNOLOGIA
Projektował	mgr inż. Jacek Stanisz	UAN–7342–120/93 spec. instalacyjno–inżynieryjna		STADIUM: Proj. budowlany
Opracował	mgr inż. Anna Krzęścik			SKALA: 1:50
Opracował	mgr inż.			DATA: VIII 2011
Sprawdził	mgr inż. Wacław Pajdziński	1208/73/Ww spec. inżynierii sanitarnej		NR RYS.: 046/T/PB/15/01
				NR REW.: 01