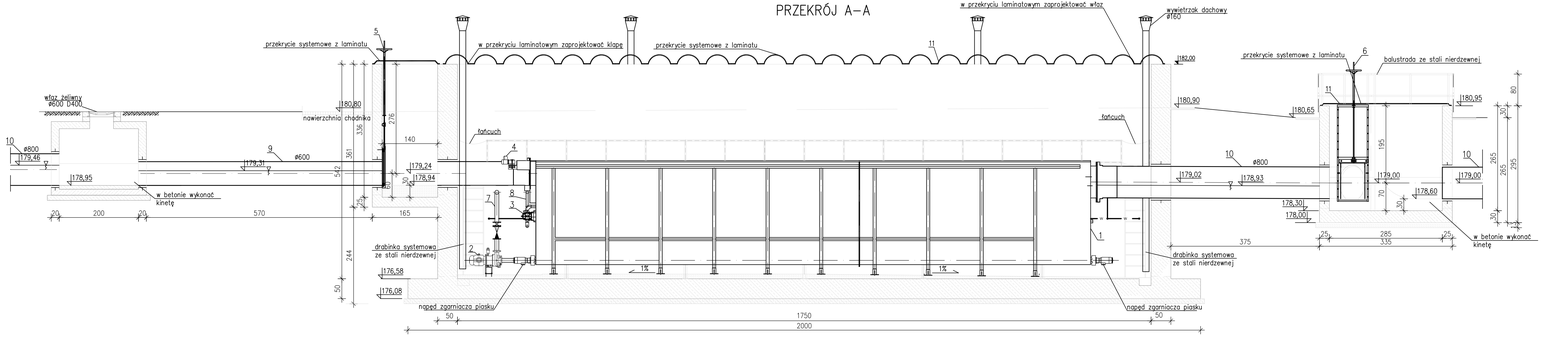

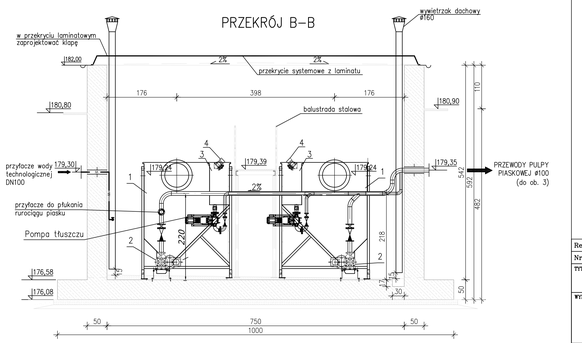

Oznaczenia wg rysunku 046/T/PB/2B/01

Rew. 01	Projekt budowlany	VIII 2011r.
Nr rewizji	Opis rewizji	Data rewizji

TYTUŁ PROJEKTU: Modernizacja oczyszczalni ścieków – Kontrakt VII w ramach projektu: Modernizacja i rozbudowa oczyszczalni ścieków w Piotrkowie Trybunalskim

WYKONAWCA: CDM Sp. z o. o. ul. Stawki 40, 01-040 Warszawa; Biuro Projektów Gospodarki Wodnej i Ściekowej "BIPROWOD-WARSZAWA" Sp. z o.o. ul. Rydygiera 8, 01-793 Warszawa

INWESTOR: Miasto Piotrków Trybunalski, Pasaż Karola Rudowskiego 10, 97-500 Piotrków Trybunalski

OBIEKT: Obiekt nr 2B – Piaskownik projektowany

NAZWA RYS.: PIASKOWNIK PROJEKTOWANY – przekroje A–A, B–B

Główny projektant	mgr inż. Elżbieta Kozłowska			branża: TECHNOLOGIA
Projektował	mgr inż. Jacek Stanisz	upr. 7242/120/93 specj. Budownictwo-Hydrotechnika		branża: proj. budowlany
Opracował	mgr inż. Anna Krzepcik			skala: 1:50
Opracował	mgr inż.			data: VIII 2011
Sprawdził	mgr inż. Wacław Pajdziński	upr. 1206/71/Wm specj. Konstrukcje wodociągowe		nr rys. 046/T/PB/2B/02
Funkcja	Imię i nazwisko	Nr uprawnień	Podpis	nr zał. 01