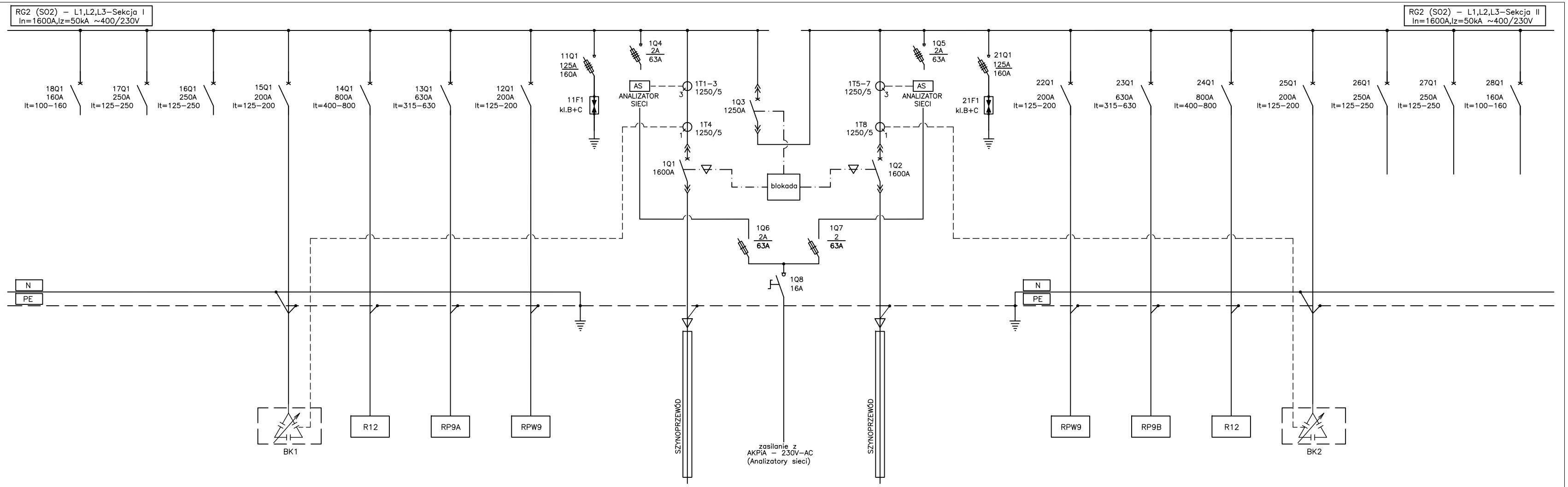

Nazwa odbiornika	Rezerwa	Rezerwa	Rezerwa	Bateria kondensatorów BK1	Rozdzielnica dmuchaw Zasilanie 1 ob. 12	Rozdzielnica pomp Zasilanie 1 ob. 9	Rozdzielnica potrzeb własnych–Zasilanie 1 ob. 9	Ochronnik kl. B+C	Zasilanie z TR1 1000kVA	Sprzęgło	Zasilanie z TR2 1000kVA	Ochronnik kl. B+C	Rozdzielnica potrzeb własnych–Zasilanie 2 ob. 9	Rozdzielnica pomp Zasilanie 2 ob. 9	Rozdzielnica dmuchaw Zasilanie 2 ob. 12	Bateria kondensatorów BK2	Rezerwa	Rezerwa	Rezerwa
Pi	–	–	–	60kVar	470kW	335kW	109kW	–	–		–	–	109kW	335kW	470kW	60kVar	–	–	–
Kabel	–	–	–	YKYżo 5x70 YKYżo 3x2,5	2x YKXS 4x240	2x YKXS 4x240	YKXS 4x95	DY 16	Szynoprzewód 1600A	–	Szynoprzewód 1600A	DY 16	YKXS 4x95	2x YKXS 4x240	2x YKXS 4x240	YKYżo 5x70 YKYżo 3x2,5	–	–	–

Rew. 01	Projekt budowlany	VIII 2011r.
Nr rewizji	Opis rewizji	Data rewizji

TYTUŁ PROJEKTU Modernizacja oczyszczalni ścieków – Kontrakt VII w ramach projektu: Modernizacja i rozbudowa oczyszczalni ścieków w Piotrkowie Trybunalskim

WYKONAWCA:
CDM Sp. z o. o.
ul. Stawki 40, 01–040 Warszawa

Biuro Projektów Gospodarki Wodnej i Ściekowej
"BIPROWOD–WARSZAWA" Sp. z o.o.
ul. Rydygiera 8, 01–793 Warszawa

INWESTOR: Miasto Piotrków Trybunalski
Pasaż Karola Rudowskiego 10, 97–300 Piotrków Trybunalski

OBIEKT: Obiekt nr 9 – Pompownia wysokich ciśnień

NAZWA RYS. Rozdzielnica RG2. Schemat zasilania.

Głowny projektant	mgr inż. Elżbieta Kozłowska			**BRANŻA:** Elektryczna
Projektował	mgr inż. Andrzej Popek	St 348/78 spec. instalacyjno–inżynieryjna		**STADIUM:** PB
Opracował	mgr inż. Łukasz Molik			**SKALA:** –
Opracował	mgr inż. Patryk Pajestka			**DATA:** VIII 2011
Sprawdził	mgr inż. Mariusz Pazura	MAZ/0413/PWOE/07 spec. instalacyjna		**NR RYS:** 046/E/PB/0/02.4
Funkcja	**Imię i nazwisko**	**Nr uprawnień**	**Podpis**	**NR REW.:** 01