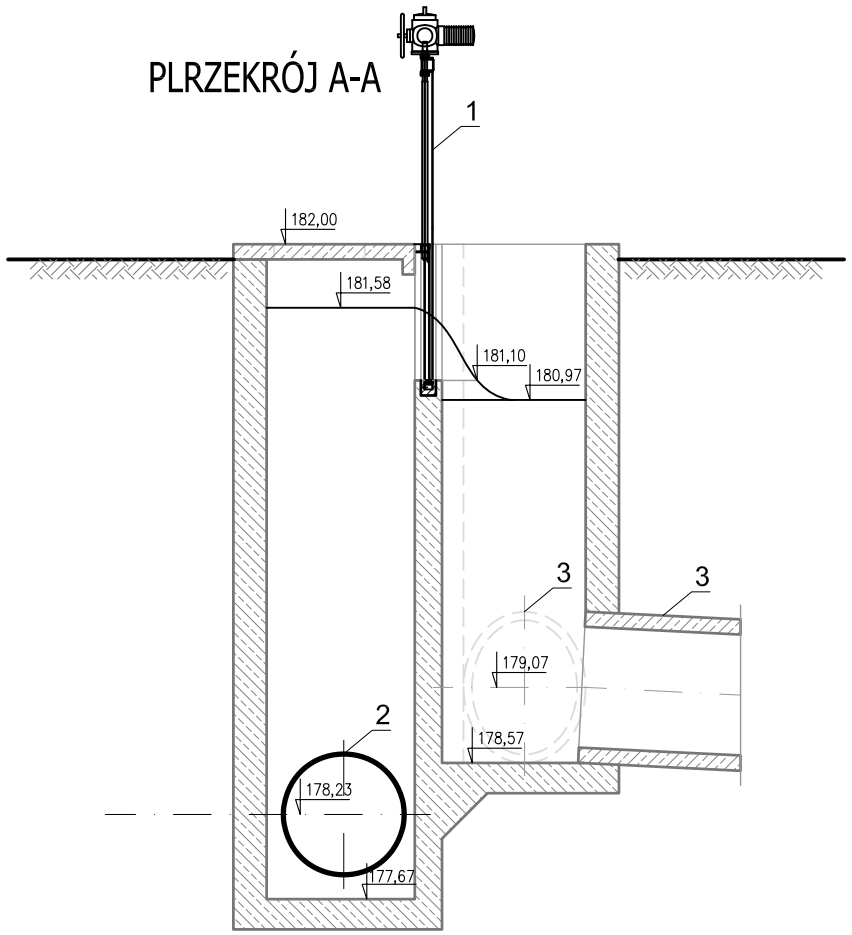

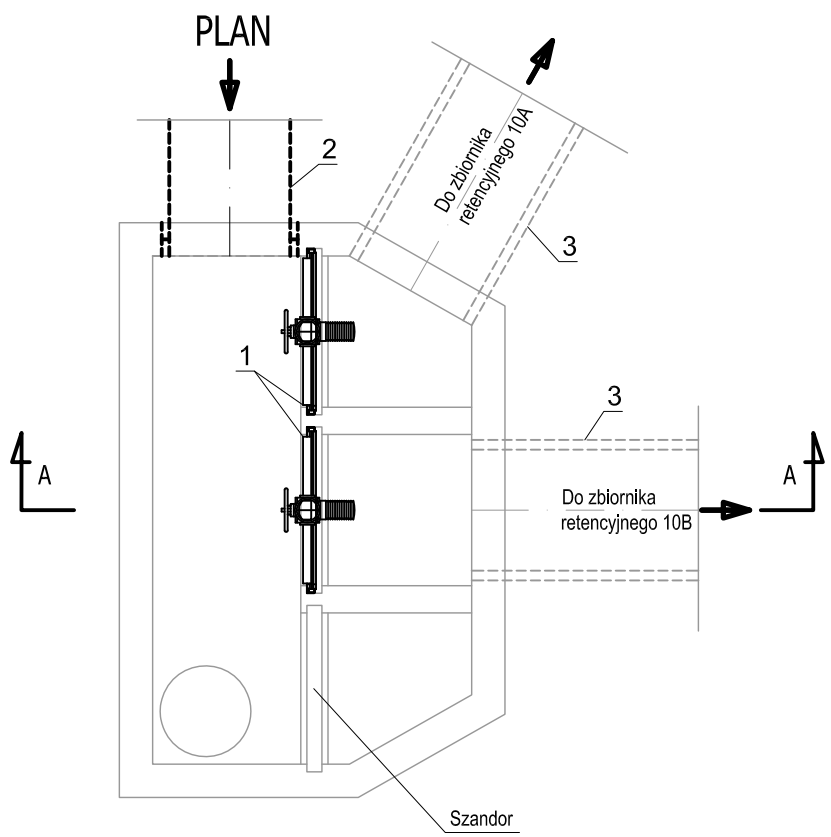

ZESTAWIENIE URZĄDZEŃ I ARMATURY

L.p.	Wyszczególnienie	Dnom	Ilość	materiał
ELEMENTY NOWE				
1.	Zastawka kanałowa B=100cm, H=100cm z napędem	-	2	0H18N9 lub 1H18N9T
2.	Rurociąg tłoczny z pompowni ścieków i osadów	800	-	GRP
ELEMENTY ISTNIEJĄCE				
3.	Rurociągi zasilające zbiorniki retencyjne	800	-	żelbet

Rew. 01	Projekt budowlany	VIII 2011r.
Nr rewizji	Opis rewizji	Data rewizji

TYTUŁ PROJEKTU: Modernizacja oczyszczalni ścieków – Kontrakt VII w ramach projektu: Modernizacja i rozbudowa oczyszczalni ścieków w Piotrkowie Trybunalskim

WYKONAWCA:
CDM Sp. z o. o.
ul. Stawki 40, 01–040 Warszawa

Biuro Projektów Gospodarki Wodnej i Ściekowej "BIPROWOD–WARSZAWA" Sp. z o.o.
ul. Rydygiera 8, 01–793 Warszawa

INWESTOR: Miasto Piotrków Trybunalski
Pasaż Karola Rudowskiego 10, 97–300 Piotrków Trybunalski

OBIEKT: Obiekt nr 10 – zbiornik retencyjny I°

NAZWA RYS. Komora rozdzielcza przed zbiornikami retencyjnymi

Głowny projektant	mgr inż. Elżbieta Kozłowska			BRANŻA: Technologia
Projektował	mgr inż. Jacek Stanisz	UAN–7342–120/93 spec. instalacyjno inżynieryjna		STADIUM: Projekt budowlany
Opracował	mgr inż.			SKALA: 1:50
Opracował	mgr inż.			DATA: VIII 2011r.
Sprawdził	mgr inż. Wacław Pajdziński	1208/73/Ww spec. inżynieria sanitarna		NR RYS: 046/T/PB/10/03
Funkcja	Imię i nazwisko	Nr uprawnień	Podpis	NR REW.: 01