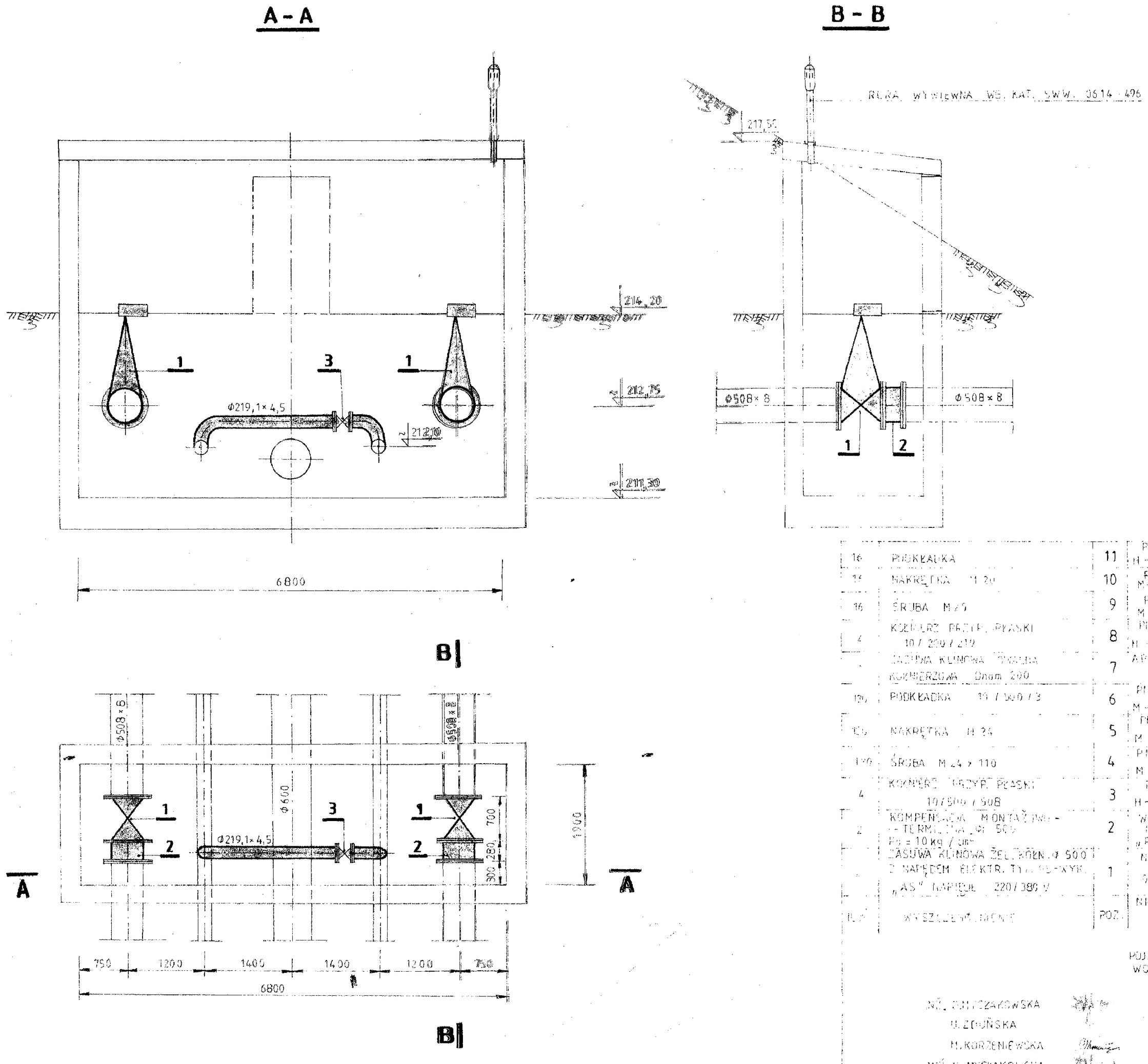

16	PODKŁADKA	11	PN-78/ H-7437	St 3S	
16	NAKRĘTKA M 20	10	PN-75/ M-82144	St 3S	
16	ŚRUBA M 20	9	PN-74/ M-82101	St 3S	
4	KOŁNIERZ PRZYP. PŁASKI 10 / 200 / 219	8	PN-76/ H-74732	StOS	8,81
[illegible]	ZASUWA KLINOWA OWALNA KOŁNIERZOWA Dnom 200	7	AP. NR [illegible] 0,43		197,[illegible]
120	PODKŁADKA 10 / 500 / 3	6	PN-78/ M-82096	St 3S	0,03
120	NAKRĘTKA M 24	5	PN-75/ M-82144	St 3S	0,11
120	ŚRUBA M 24 × 110	4	PN-74/ M-82101	St 3S	0,48
4	KOŁNIERZ PRZYP. PŁASKI 10 / 500 / 508	3	PN-76/ H-7473[illegible]	StOS	[illegible]
2	KOMPENSACJA MONTAŻOWO-TERMICZNA Φ 500 Po = 10 kg / cm²	2	WG. PROJ. MECH. „PROSAN"		
[illegible]	ZASUWA KLINOWA ŻEL. KOŁN. Φ 500 Z NAPĘDEM ELEKTR. TYP. [illegible] „AS" NAPIĘDE 220 / 380 V	1	NR KAT. 002 / 78		[illegible]
ILOŚĆ	WYSZCZEGÓLNIENIE	POZ.	NR NORMY LUB KAT.	MATER.	[illegible] 1 SZT.

P.T.J. ZBIORNIKÓW WODOCIĄG. POJ. 2×1000 m³ NA TERENIE UJĘCIA WODY SŁ. WOJSKA POLSKIEGO W PIOTRKOWIE TRYB.

INŻ. D. MYSŁAKOWSKA		STUDZIENKA ST 10 L	
U. ZDUŃSKA			
M. KORZENIEWSKA		1:50	8984
INŻ. D. MYSŁAKOWSKA			
MGR. INŻ. K. ŁUKAŃKO		85 × 7.30	22