KAPA CHODNIKOWA – ZBROJENIE
PRZEKRÓJ POPRZECZNY / SKALA 1:20

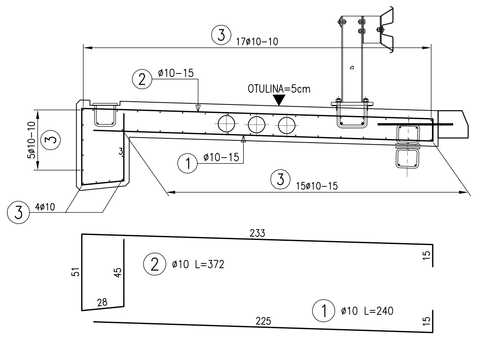

KAPA CHODNIKOWA – ZBROJENIE
WIDOK ZAKOŃCZENIA KAPY / SKALA 1:20

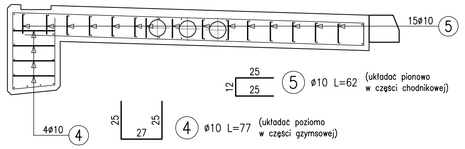

KAPA CHODNIKOWA
PRZEKRÓJ POPRZECZNY / SKALA 1:20

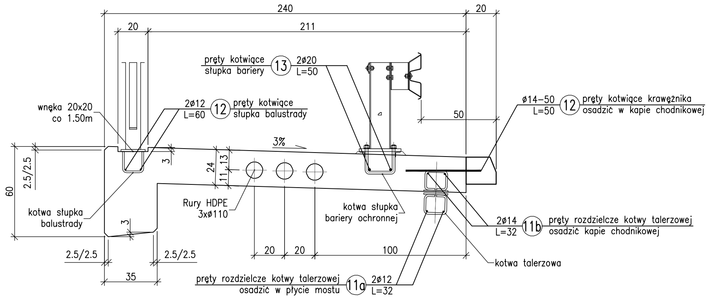

KAPY CHODNIKOWE
WIDOK Z GÓRY / SKALA 1:100

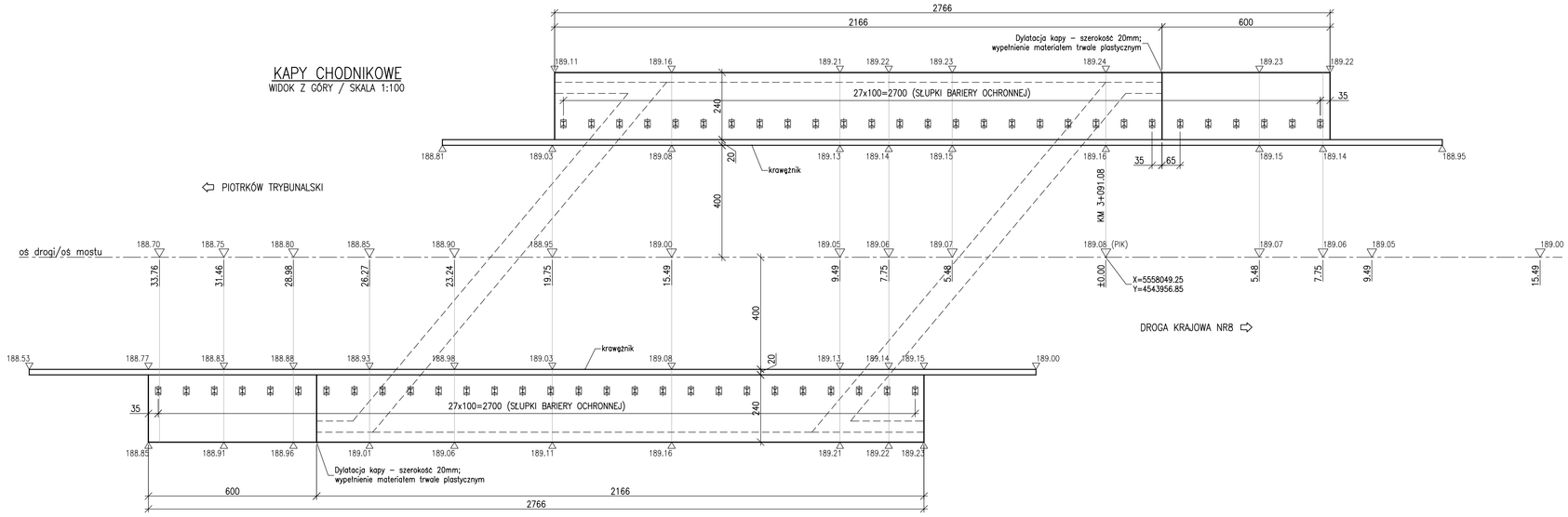

DYLATACJA KAPY CHODNIKOWEJ
SKALA 1:10

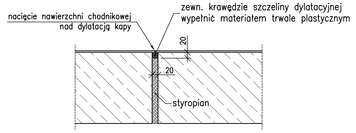

WYKAZ ZBROJENIA DLA KAP CHODNIKOWYCH

Element		Pręty (w 1 elemencie)				Zestawienie				Uwagi
Nazwa	Liczba	Numer	Średnica	Długość	Ilość	Ilość	A-IIIN 10	A-IIIN 12	A-IIIN 14	
				[m]	[szt.]	[szt.]	[m]			
Kapa chodnikowa	2	**1**	10	2,40	185	370	888	—	—	
		2	10	3,72	185	370	1376,4	—	—	
		3	10	29,04	42	84	2439,6	—	—	w [mb], 5% na zakłady
		4	10	0,77	8	16	12,3	—	—	
		5	10	0,62	30	60	37,2	—	—	
Długość ogólna według średnie						m	4753,5	0,0	0,0	
Masa 1 m pręta						kg/m	0,616	0,887	1,207	
Masa prętów według średnie						kg	2928,2	0,0	0,0	
Masa całkowita						**kg**	**2928**			**A-IIIN**
Beton						**m^3**	**2×0.68×27.66 = 37.6**			**B30 (C30/37)**

WYKAZ PRĘTÓW ZBROJENIOWYCH DLA ELEMENTÓW WYPOSAŻENIA

Element		Pręty (w 1 elemencie)				Zestawienie				Uwagi
Nazwa	Liczba	Numer	Średnica	Długość	Ilość	Ilość	A-IIIN 12	A-IIIN 14	A-IIIN 20	
				[m]	[szt.]	[szt.]	[m]			
Dodatkowe zbrojenie osadzane w kapie chodnikowej	2	**11a**	12	0,32	36	72	23,04	—	—	pręty kotew talerzowych
		11b	12	0,32	36	72	23,0	—	—	pręty kotew talerzowych
		12	14	0,50	56	112	—	56,0	—	pręty krawężnika
		13	20	0,70	56	112	—	—	78,4	pręty bariery ochronnej
		14	12	0,60	38	76	45,6	—	—	pręty balustrady
Długość ogólna według średnie						m	91,7	56,0	78,4	
Masa 1 m pręta						kg/m	0,887	1,207	2,464	
Masa prętów według średnie						kg	81,3	67,6	193,2	
Masa całkowita						**kg**	**342**			**A-IIIN**

RYSUNKI ZWIĄZANE

NR RYS.	TYTUŁ
02	RYSUNEK OGÓLNY MOSTU WIDOK Z GÓRY
03	RYSUNEK OGÓLNY MOSTU WIDOK Z BOKU I PRZEKROJE
04	PROFIL PODŁUŻNY DROGI POWIATOWEJ PRZEKROJE TYPOWE
06	RYSUNEK GABARYTOWY MOSTU – ARKUSZ 1
07	RYSUNEK GABARYTOWY MOSTU – ARKUSZ 2

Beton: B35 (C30/37)
Stal: A–IIIN (fd=375MPa)

UWAGI:

1. OTULINY:
   - zbrojenie kapy chodnikowej: 3.0 cm

Inwestor:
Miasto Piotrków Trybunalski
Pasaż Rudowskiego 10, 97–300 PIOTRKÓW TRYBUNALSKI

Biuro projektowe:
Biuro Inżynierskie BTB
30–363 KRAKÓW, ul. Rzemieślnicza 1
biuro.inzynierskie.btb@cet.pl tel./fax 012/2945278

Nazwa inwestycji:
Przebudowa mostu drogowego w ciągu drogi powiatowej nr 1541 – ul. Wolborskiej (przez rzekę Wierzejkę) w Piotrkowie Trybunalskim

Lokalizacja:
m. Piotrków Trybunalski, woj. łódzkie

Stadium/Część:
PROJEKT WYKONAWCZY

Tytuł rysunku:
KAPY CHODNIKOWE

Branża:	MOSTOWA	Nr upr.:	Podpis:	Numer rysunku: 13
Projektant:	mgr inż. Dariusz Bednarczyk	194/99		
Sprawdzający:	mgr inż. Janusz Jędrychowski	47/99		Skala: 1:100, 1:20
Opracował:				Data: listopad 2009

Prawa autorskie zastrzeżone, łącznie z prawem do reprodukcji lub udostępniania osobom trzecim niniejszego rysunku lub jego części bez upoważnienia.

Nr projektu: 09–05–M