## ŁAWA FUNDAMENTOWA – RZUT Z GÓRY
1:50

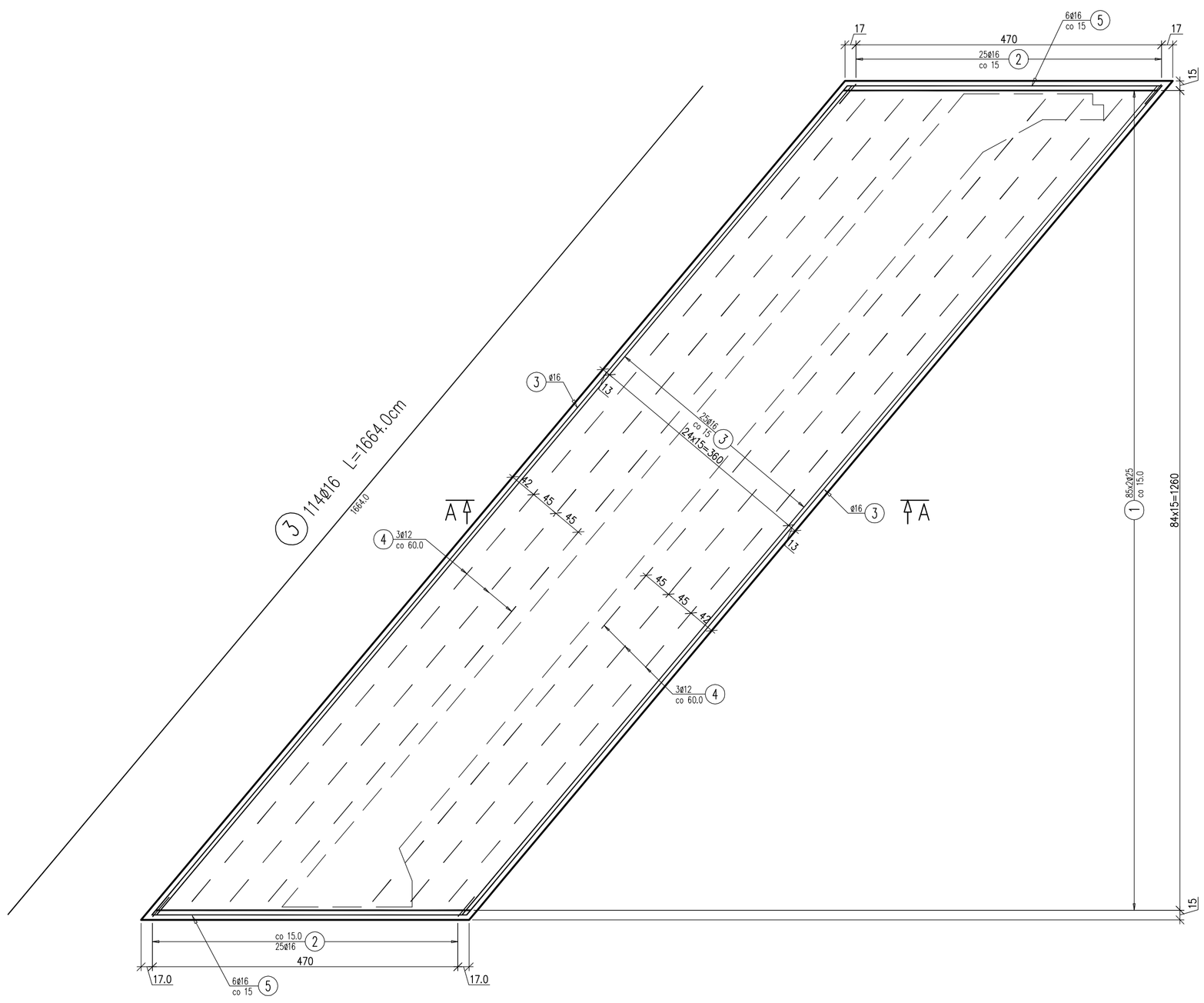


## ŚCIANA PRZYCZÓŁKA – PRZEKRÓJ C–C
1:50

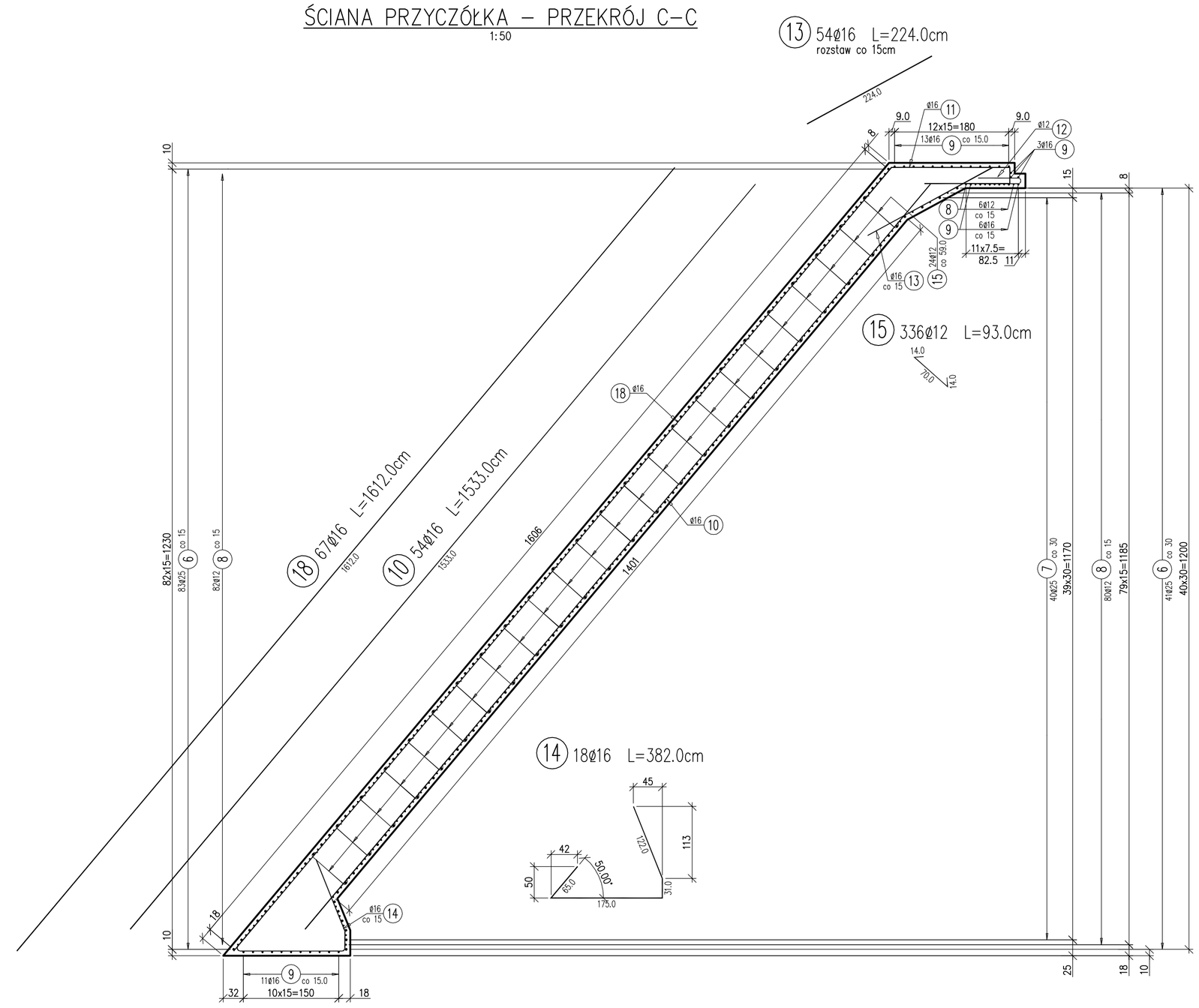


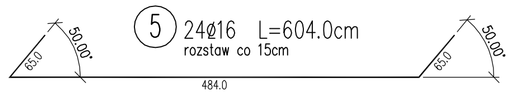


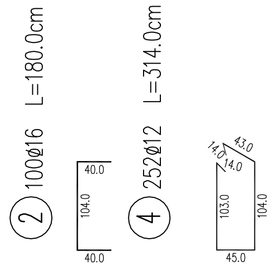


| RYSUNKI ZWIĄZANE | |
|---|---|
| NR RYS. | TYTUŁ |
| 06 | RYSUNEK GABARYTOWY MOSTU – ARKUSZ 1 |
| 07 | RYSUNEK GABARYTOWY MOSTU – ARKUSZ 2 |
| 09 | ZBROJENIE MOSTU – ARKUSZ 2<br>PŁYTA POMOSTOWA |
| 10 | ZBROJENIE MOSTU – ARKUSZ 3<br>SKRZYDŁA |
| 11 | ZBROJENIE MOSTU – ARKUSZ 4<br>PRZEKRÓJ PODŁUŻNY |

## WYKAZ ZBROJENIA

| Nr pręta | Średnica | Liczba | Długość | Długość ogólna [m] | | | Uwagi |
|---|---|---|---|---|---|---|---|
| | | | | AIIIN | AIIIN | AIIIN | |
| | [mm] | [szt] | [cm] | ø12 | ø16 | ø25 | |
| Element: | | ŁAWY FUNDAMENTOWE | | | | | |
| 1 | ø25 | 340 | 672.0 | | | 2284.80 | |
| 2 | ø16 | 100 | 180.0 | | 180.00 | | |
| 3 | ø16 | 114 | 1664.0 | | 1991.81 | | dodatek 5% na zakłady |
| 4 | ø12 | 252 | 314.0 | 791.28 | | | |
| 5 | ø16 | 24 | 604.0 | | 144.96 | | rozstaw co 15cm |
| 6 | ø25 | 248 | 525.0 | | | 1302.00 | |
| 7 | ø25 | 80 | 425.0 | | | 340.00 | |
| 8 | ø12 | 336 | 339.0 | 1139.04 | | | |
| 9 | ø16 | 66 | 508.0 | | 335.28 | | |
| | | | | | | | |
| Długość razem | | | [m] | 1930.32 | 2652.05 | 3926.80 | |
| Masa jednostkowa | | | [kg/m] | 0.888 | 1.578 | 3.850 | |
| Masa razem | | | [kg] | 1714.1 | 4184.9 | 15118.2 | |
| Masa ogólna | | | [kg] | 21017 | | | |
| Wykonać 2 szt. | | | 1 x 21017 = 21017 kg | | | | |

Stal zbroj.: AIIIN G = 20868 kg

**Beton: B35 (C30/37)**
**Stal: A–IIIN (fd=375MPa)**

## UWAGI:

1. OTULINY:
   - ława fundamentowa – 7.0cm,
   - ściany przyczółków i skrzydła – 5.0cm,
   - płyta pomostowa – 3.5cm.
2. Dla prętów zbrojenia konstrukcyjnego i rozdzielczego o długości przekraczającej 12.0m należy wykonać zakłady zgodnie z PN–S–10042:1991.
   Długość zakładu powinna wynosić 40d (d – średnica pręta).

| | |
|---|---|
| Inwestor:<br>Miasto Piotrków Trybunalski<br>Pasaż Rudowskiego 10, 97–500 PIOTRKÓW TRYBUNALSKI | Biuro projektowe:<br>Biuro Inżynierskie BTB<br>30–363 KRAKÓW, ul. Rzemieślnicza 1<br>biuro.inzynierskie.btb@ceti.pl tel./fax 012/2945278 |
| Nazwa inwestycji:<br>Przebudowa mostu drogowego w ciągu drogi powiatowej nr 1541 – ul. Wolborskiej (przez rzekę Wierzejkę) w Piotrkowie Trybunalskim<br>Lokalizacja:<br>m. Piotrków Trybunalski, woj. łódzkie | Stadium/Część:<br>PROJEKT WYKONAWCZY<br>Tytuł rysunku:<br>ZBROJENIE MOSTU – ARKUSZ 1<br>ŁAWY FUNDAMENTOWE I ŚCIANY PRZYCZÓŁKÓW |

| | | | | |
|---|---|---|---|---|
| Branża: | MOSTOWA | Nr upr.: | Podpis: | Numer rysunku: 08 |
| Projektant: | mgr inż. Dariusz Bednarczyk | 194/99 | | |
| Sprawdzający: | mgr inż. Janusz Jędrychowski | 47/99 | | Skala: 1:50 |
| Opracował: | | | | Data: listopad 2009 |

Prawa autorskie zastrzeżone, łącznie z prawem do reprodukcji lub udostępniania osobom trzecim niniejszego rysunku lub jego części bez upoważnienia.

Nr projektu: 09–05–M