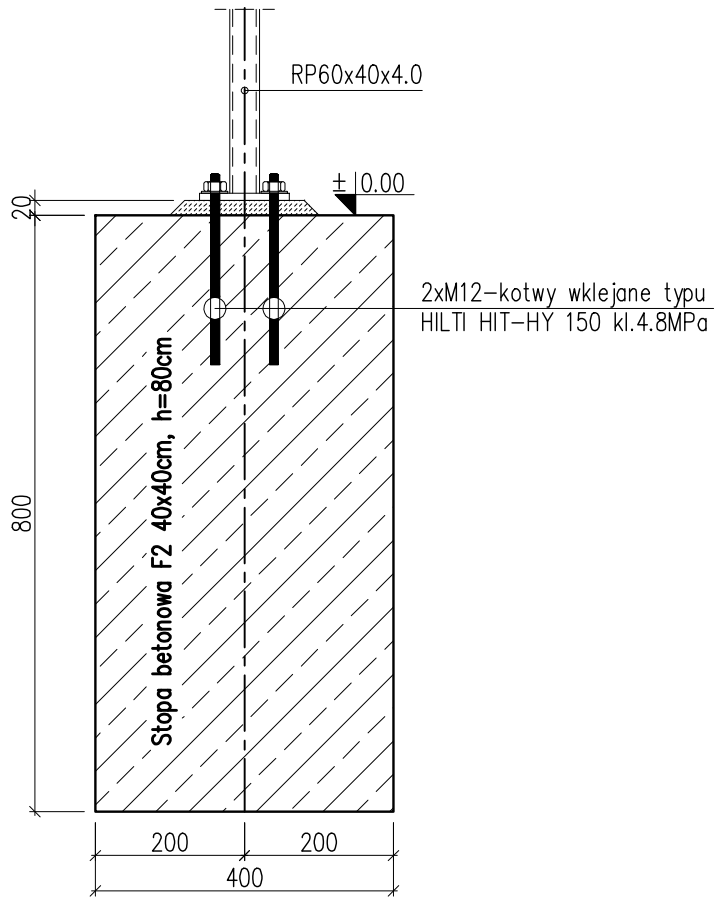

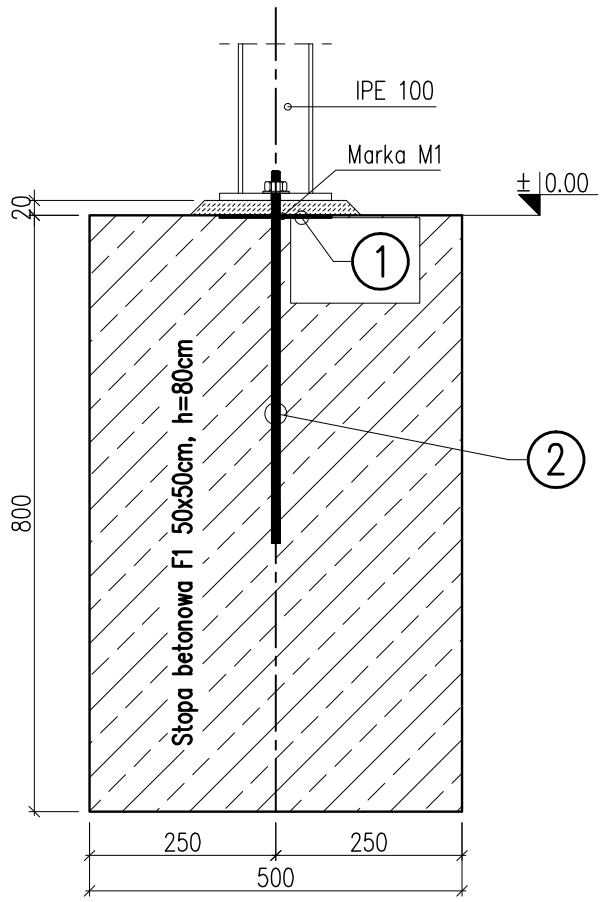

Wykaz stali profilowej.

Nr	Rodzaj profilu	Długość elementu [mm]	Ilość szt.	Masa jedn. [kg/m]	Masa elementu [kg]	Masa całkowita [kg]
1	▱ 3x120	150	8	2.83	0.42	3.39
2	∅ 12	1030	8	0.888	0.91	7.32
Masa razem					[kg]	10.71
Dodatek na spoiny					[%]	1.5
MASA CAŁKOWITA					[kg]	11.0

Marka M1, szt.8
1:10

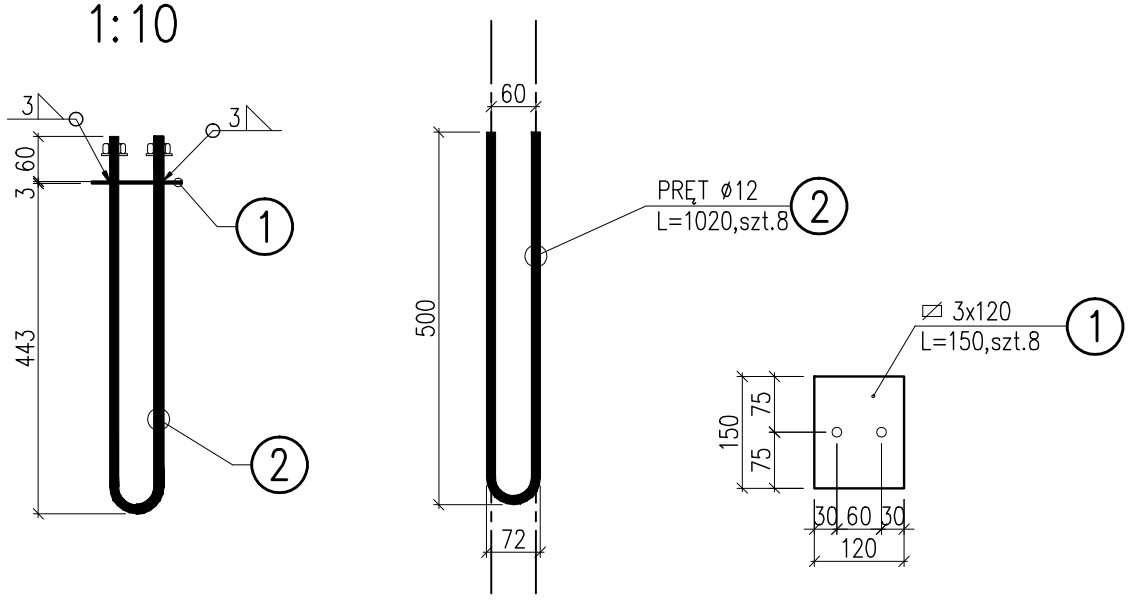

Stal kształtowa St3S
Elektrody ER–1.46

Uwagi:

1. Zabezpieczenie antykorozyjne stali kształtowej wg opisu technicznego.
2. Wykaz elementów słupów i ich podstaw wg rys. nr K5, K6.
3. Usytuowanie stóp fundamentowych wg rzutu fundamentów.

JAKBUD
projekty budowlane
Zakład Usług Budowlanych
JAKBUD
97-300 Piotrków Tryb. ul. Migdałowa 5
tel. (044) 732-60-60 ,0 603 611 126

Temat:	PROJEKT ARCHITEKTONICZNO - BUDOWLANY SCHRONISKA DLA ZWIERZĄT		Data: 12.2008
Inwestor:	Gmina Piotrków Trybunalski		Skala 1:10
Adres:	ul. Małopolska - Podole 524/1, 524/2 Piotrków Tryb.	Branża KONSTR.	Nr rys. K 4
Rysunek:	Stopy fundamentowe betonowe, marki stalowe		
Autor: Asystent:	mgr inż. Barbara Malec mgr inż. Jarosław Dudek mgr inż. Nina Kobiela mgr inż. Krystyna Kicińska tech. bud. Michał Cejnuk	Nr 9/71 - Łw	