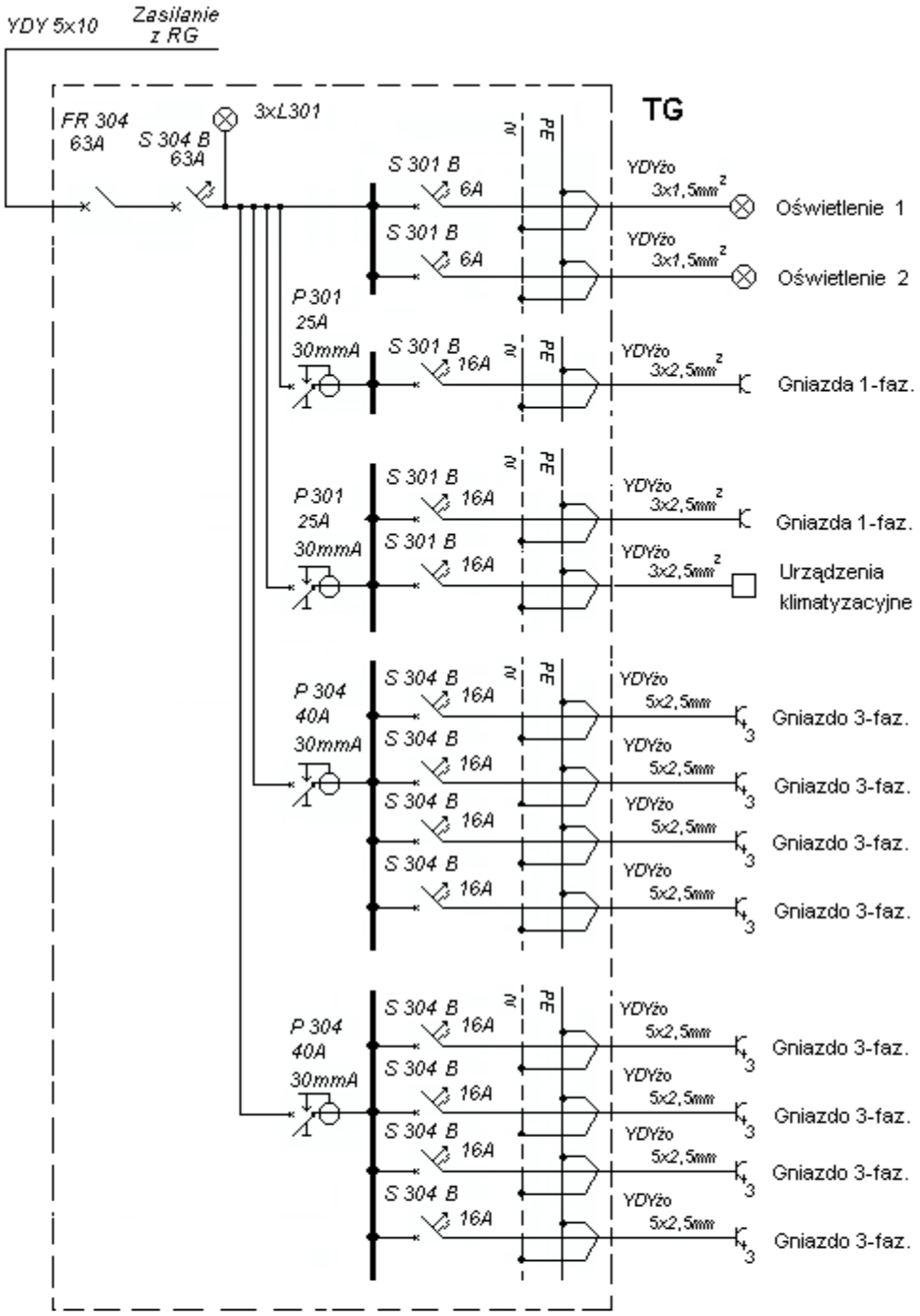
YDY 5x10
Zasilanie z RG
TG
FR 304 63A
S 304 B 63A
3xL301
N
PE
S 301 B 6A
YDYżo 3x1,5mm2
Oświetlenie 1
S 301 B 6A
YDYżo 3x1,5mm2
Oświetlenie 2
P 301 25A 30mmA
S 301 B 16A
YDYżo 3x2,5mm2
Gniazda 1-faz.
P 301 25A 30mmA
S 301 B 16A
YDYżo 3x2,5mm2
Gniazda 1-faz.
S 301 B 16A
YDYżo 3x2,5mm2
Urządzenia klimatyzacyjne
P 304 40A 30mmA
S 304 B 16A
YDYżo 5x2,5mm
Gniazdo 3-faz.
Gniazdo 3-faz.
Gniazdo 3-faz.
Gniazdo 3-faz.
P 304 40A 30mmA
Gniazdo 3-faz.
Gniazdo 3-faz.
Gniazdo 3-faz.
Gniazdo 3-faz.