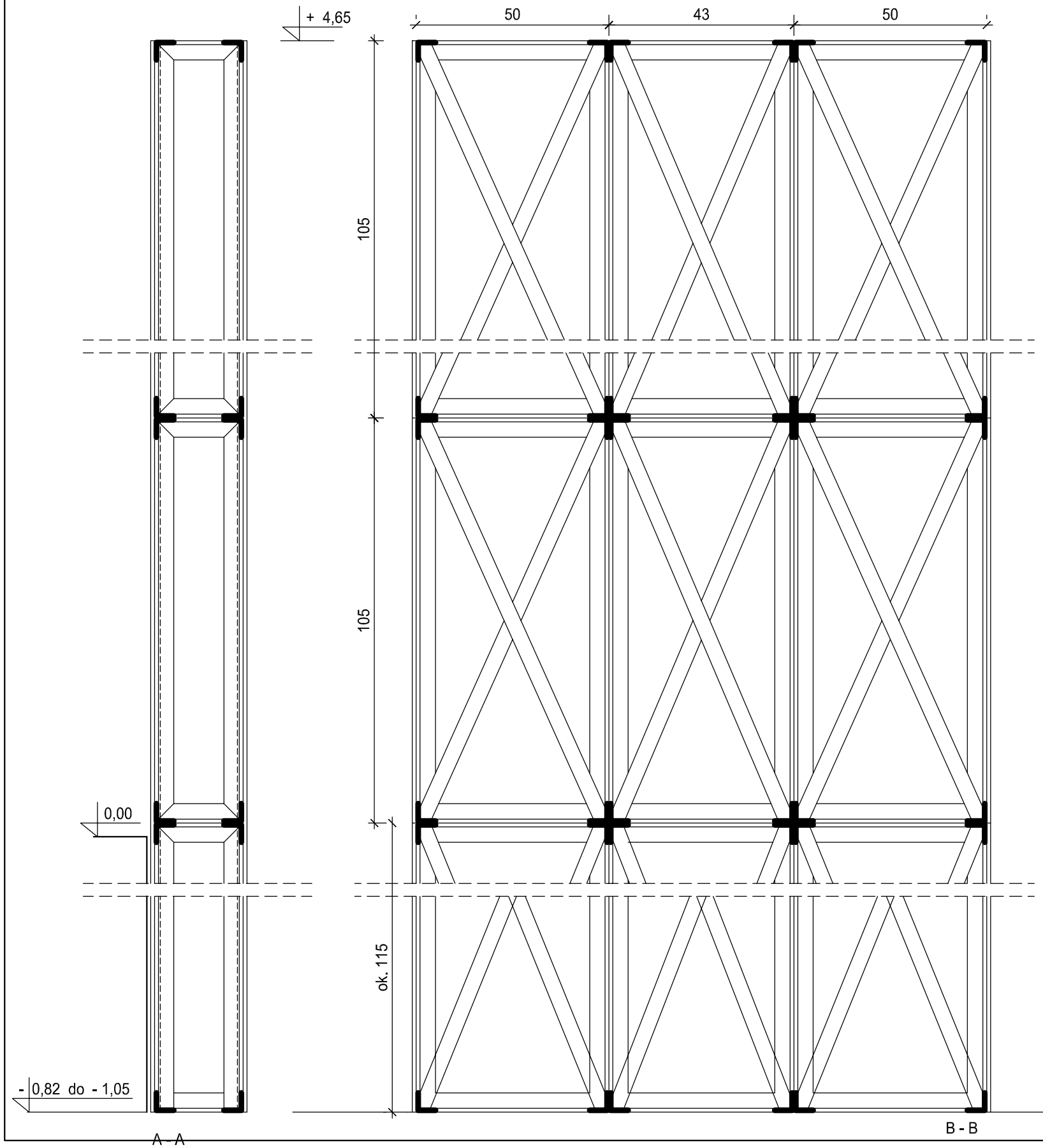

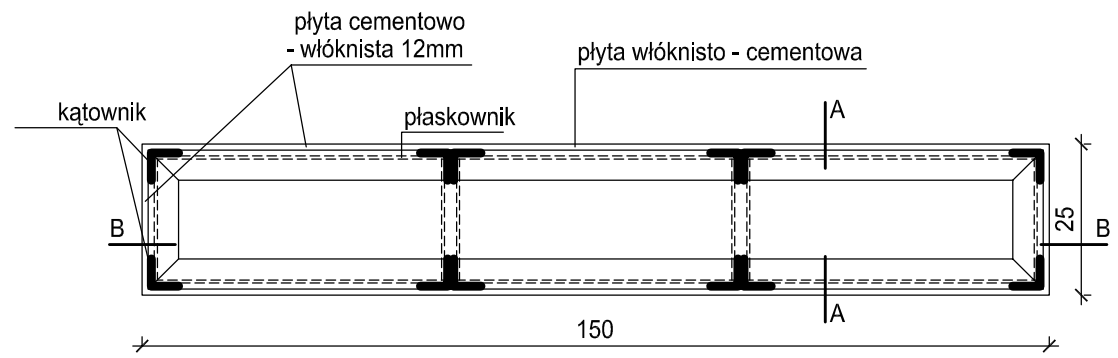

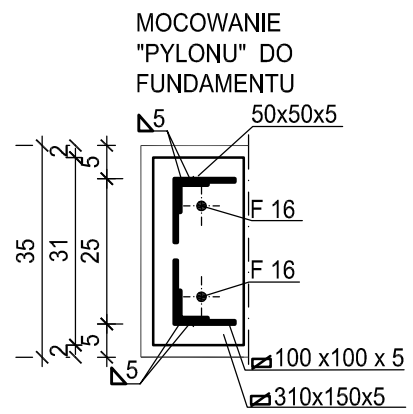

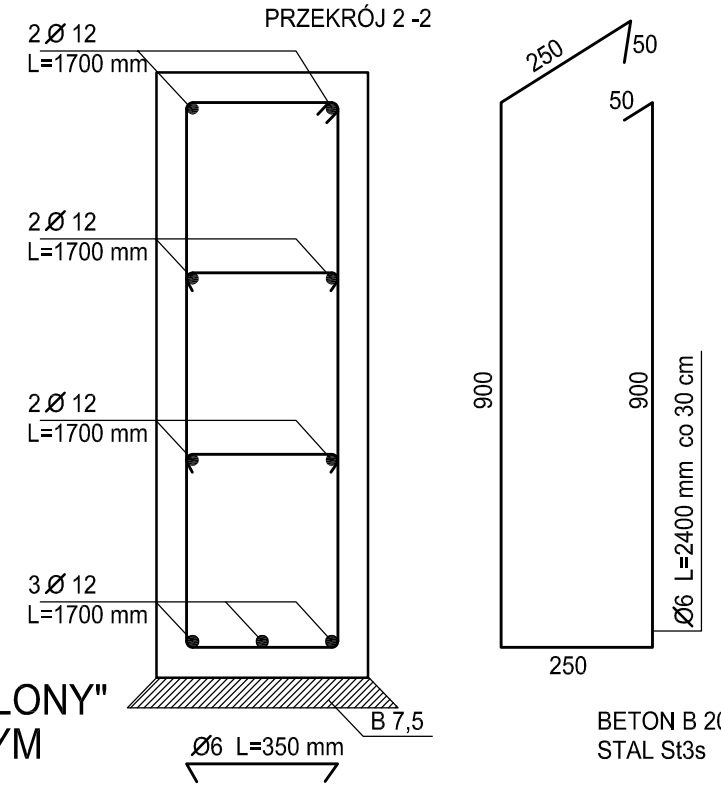

FUNDAMENT POD "PYLONY" PRZY WEJŚCIU GŁÓNYM

BETON B 20
STAL St3s

projekt
arch.arch. katarasińska & nowak spółka cywilna
PROJEKTOWANIE ARCHITEKTONICZNE I URBANISTYCZNE
97-300 PIOTRKÓW TRYBUNALSKI, UL.SIENKIEWICZA 24 m31

projektant:	mgr inż. arch. Ewa Katarasińska
uprawnienia:	UAN.IV.7342/53/91 w spec.arch. bez ograniczeń
opracowanie:	mgr inż. arch. Joanna Fogiel
inwestor:	GMINA PIOTRKÓW TRYBUNALSKI
temat:	ZMIANA SPOSOBU UŻYTKOWANIA POM. BIUROWYCH NA POTRZEBY OŚRODKA SZTUKI WSPÓŁCZESNEJ PIOTRKÓW TRYB. UL.DĄBROWSKIEGO 5 dz. nr 56/2

data:	skala:
10.2006	1:25

architektura

WEJŚCIE GŁÓWNE

RYS.NR A