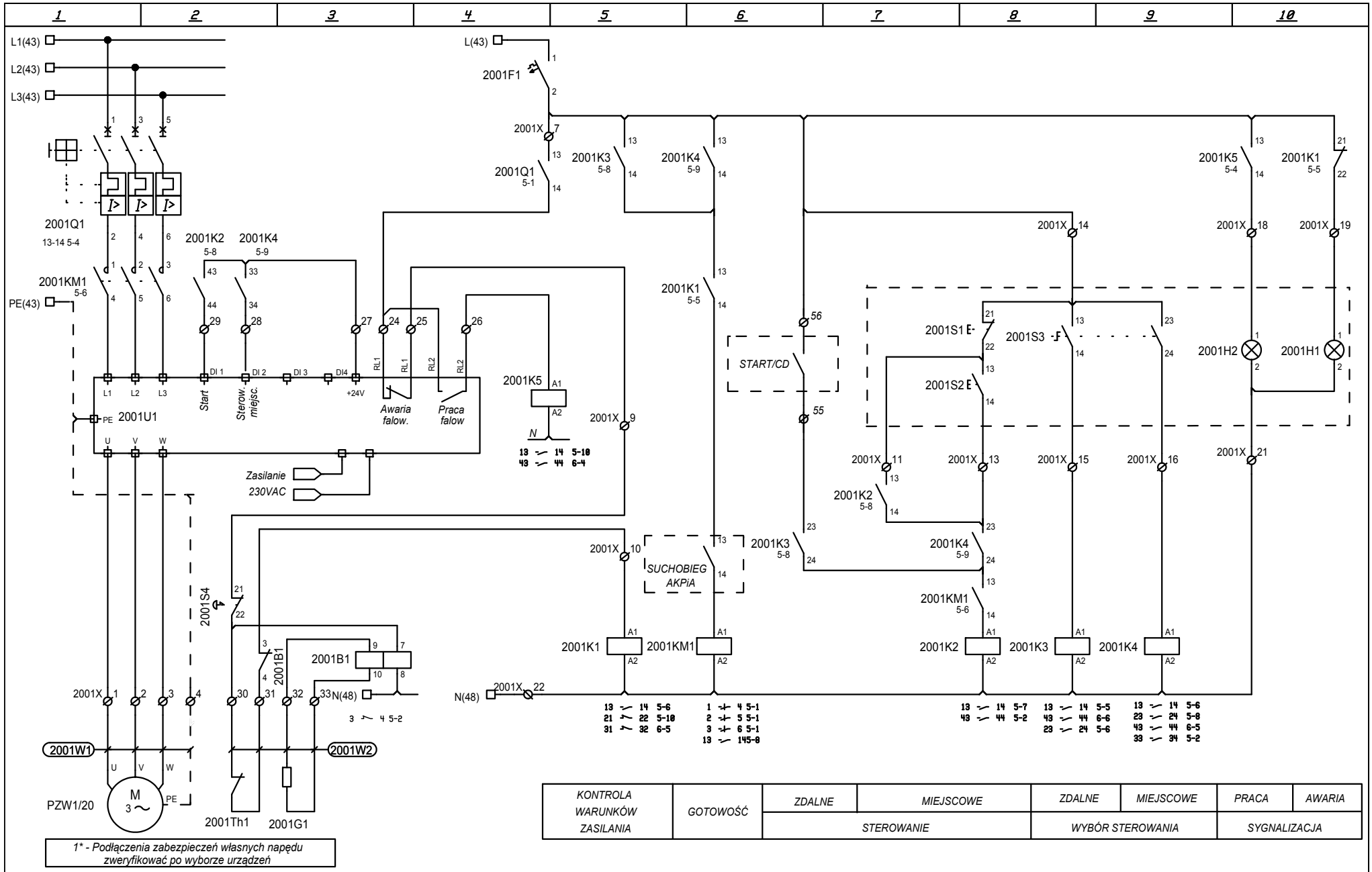

KONTROLA WARUNKÓW ZASILANIA	GOTOWOŚĆ	ZDALNE	MIEJSCOWE	ZDALNE	MIEJSCOWE	PRACA	AWARIA
		STEROWANIE		WYBÓR STEROWANIA		SYGNALIZACJA	

1 - Podłączenia zabezpieczeń własnych napędu zweryfikować po wyborze urządzeń*

CDM Sp. z o.o. ul. Stawki 40 01-040 Warszawa	PROJEKTOWAŁ Andrzej Popek upr.St 348/78 OPRACOWAŁ SPRAWDZIŁ Mariusz Pazura upr. MAZ/0413/PW0E/07	INWESTOR Miasto Piotrków Trybunalski, Pasaż Karola Rudowskiego 10, 97-300 Piotrków Trybunalski NAZWA PROJ. Modernizacja oczyszczalni ścieków Kontrakt VII w ramach projektu: Modernizacja i rozbudowa oczyszczalni ścieków w Piotrkowie Trybunalskim	OBIEKT Pompownia wielofunkcyjne - ob. 20 Rozdzielnica R20 NAZWA RYS. Ster. pompami PZW1-2/20,P0Z1-2/20,P0W1-2/20 Schemat zasadniczy - arkusz 1	SCHEMAT NR 046/E/PW/20/5 SKALA -	DATA 09.2011 STADIUM PW.

1	2	3	4	5	6	7	8	9	10

UWAGA:

Schematy sterowania dotyczą grupy napędów.

Dla kolejnych napędów oznaczenia zaczynają się przedrostkiem wg. tabeli

OZNACZENIE NAPĘDU	PRZEDROSTEK	OZNACZENIA LISTEW	LOKALIZACJA
PZW1/20	2001	2001X	Obiekt 20
PZW2/20	2002	2002X	Obiekt 20
P0Z1/20	2003	2003X	Obiekt 20
P0Z2/20	2004	2004X	Obiekt 20
P0W1/20	2005	2005X	Obiekt 20
P0W2/20	2006	2006X	Obiekt 20

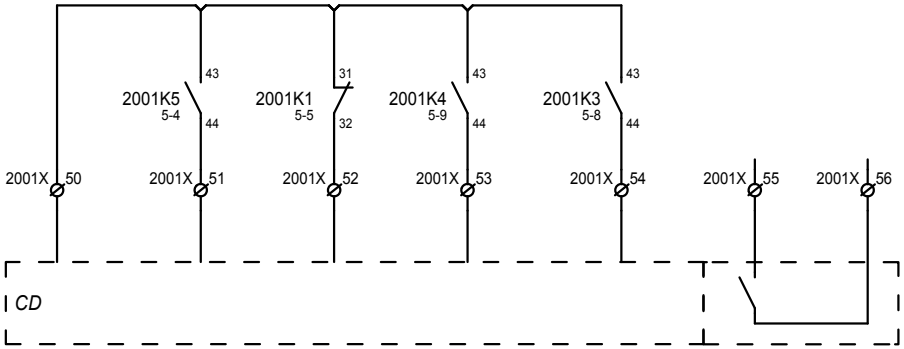

DIAGRAM S3

ZESTYKI	POŁOŻENIE		
	1	0	2
13-14	X		
-			
23-24			X

WYBÓR STEROWANIA

1- MIEJSCOWE

2 -ODSTAWIONE

3. ZDALNE

SYGNALIZACJA DO CD				STEROW. ZDALNE START/STOP
PRACA	AWARIA	STER. MIEJSCOWE	STEROW. ZDALNE	

CDM Sp. z o.o. ul. Stawki 40 01-040 Warszawa	PROJEKTOWAŁ Andrzej Popek upr.St 348/78 OPRACOWAŁ SPRAWDZIŁ Mariusz Pazura upr. MAZ/0413/PW0E/07	INWESTOR Miasto Piotrków Trybunalski, Pasaż Karola Rudowskiego 10, 97-300 Piotrków Trybunalski NAZWA PROJ. Modernizacja oczyszczalni ścieków Kontrakt VII w ramach projektu: Modernizacja i rozbudowa oczyszczalni ścieków w Piotrkowie Trybunalskim	OBIEKT Pompownia wielofunkcyjne - ob. 20 Rozdzielnica R20 NAZWA RYS. Ster. pompami PZW1-2/20,P0Z1-2/20,P0W1-2/20 Schemat zasadniczy - arkusz 2	SCHEMAT NR 046/E/PW/20/6 SKALA -	DATA 09.2011 STADIUM PW.

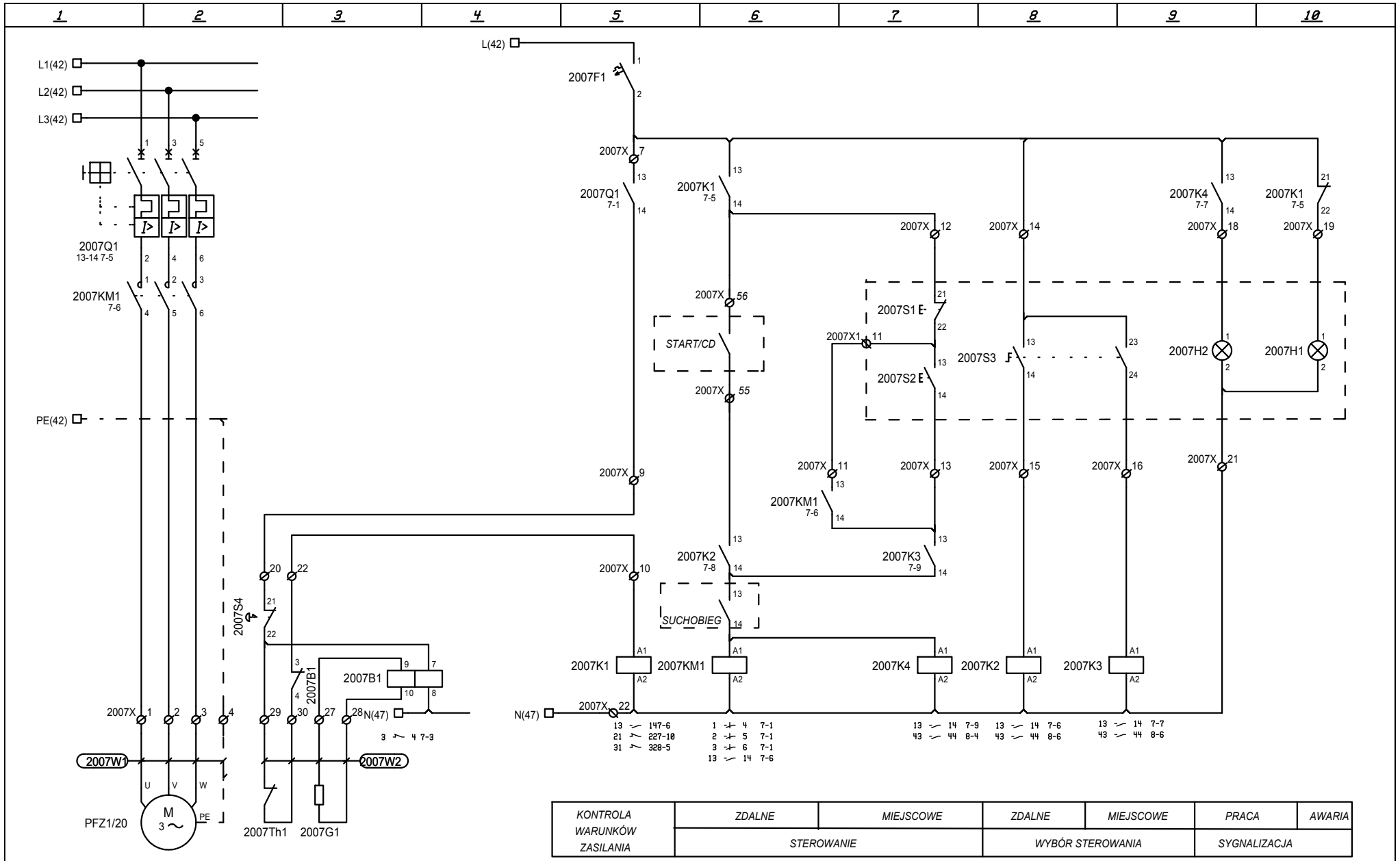

KONTROLA WARUNKÓW ZASILANIA	ZDALNE	MIEJSCOWE	ZDALNE	MIEJSCOWE	PRACA	AWARIA
	STEROWANIE		WYBÓR STEROWANIA		SYGNALIZACJA	

1 - Podłączenia zabezpieczeń własnych napędu zweryfikować po wyborze urządzeń*

CDM Sp. z o.o. ul. Stawki 40 01-040 Warszawa	PROJEKTOWAŁ Andrzej Popek upr.St 348/78 OPRACOWAŁ SPRAWDZIŁ Mariusz Pazura upr. MAZ/0413/PW0E/07	INWESTOR Miasto Piotrków Trybunalski, Pasaż Karola Rudowskiego 10, 97-300 Piotrków Trybunalski NAZWA PROJ. Modernizacja oczyszczalni ścieków Kontrakt VII w ramach projektu: Modernizacja i rozbudowa oczyszczalni ścieków w Piotrkowie Trybunalskim	OBIEKT Pompownia wielofunkcyjne - ob. 20 Rozdzielnica R20 NAZWA RYS. Sterowanie pompą PFZ1/20 Schemat zasadniczy - arkusz 1	SCHEMAT NR 046/E/PW/20/7 SKALA -	DATA 09.2011 STADIUM PW.

1	2	3	4	5	6	7	8	9	10

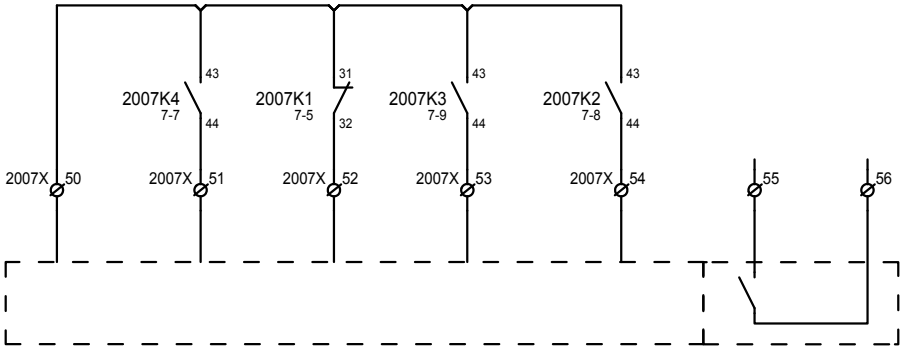

SYGNALIZACJA DO CD				STEROW. ZDALNE START/STOP
PRACA	AWARIA	STER. MIEJSCOWE	STEROW. ZDALNE	

DIAGRAM S3

ZESTYKI	POŁOŻENIE		
	1	0	2
13-14	X		
-			
23-24			X

WYBÓR STEROWANIA

1- MIEJSCOWE

2 -ODSTAWIONE

3. ZDALNE

CDM Sp. z o.o. ul. Stawki 40 01-040 Warszawa	PROJEKTOWAŁ Andrzej Popek upr.St 348/78 OPRACOWAŁ SPRAWDZIŁ Mariusz Pazura upr. MAZ/0413/PW0E/07	INWESTOR Miasto Piotrków Trybunalski, Pasaż Karola Rudowskiego 10, 97-300 Piotrków Trybunalski NAZWA PROJ. Modernizacja oczyszczalni ścieków Kontrakt VII w ramach projektu: Modernizacja i rozbudowa oczyszczalni ścieków w Piotrkowie Trybunalskim	OBIEKT Pompownia wielofunkcyjne - ob. 20 Rozdzielnica R20 NAZWA RYS. Sterowanie pompą PFZ1/20 Schemat zasadniczy - arkusz 2	SCHEMAT NR 046/E/PW/20/8 SKALA -	DATA 09.2011 STADIUM PW.

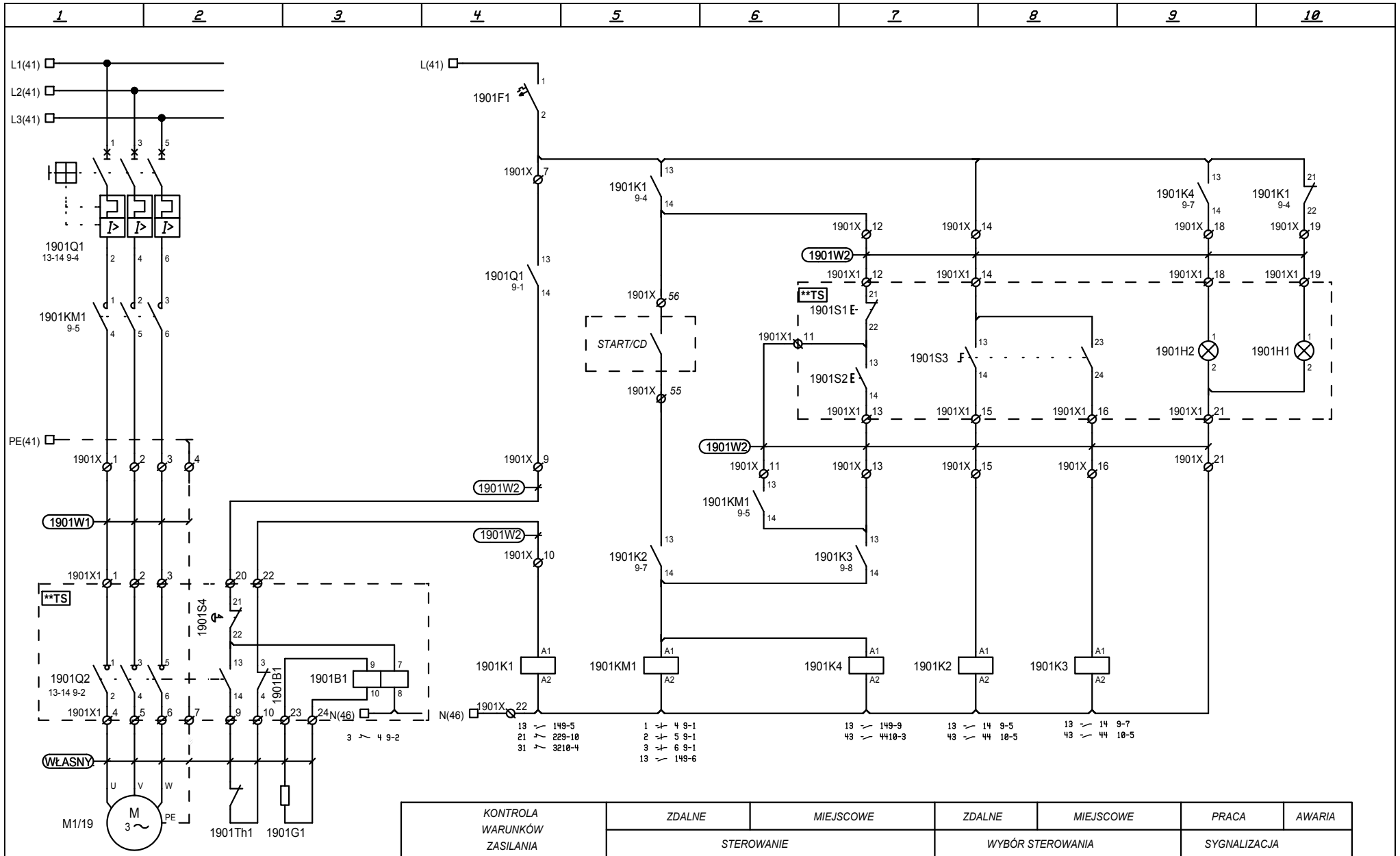

KONTROLA WARUNKÓW ZASILANIA	ZDALNE	MIEJSCOWE	ZDALNE	MIEJSCOWE	PRACA	AWARIA
	STEROWANIE		WYBÓR STEROWANIA		SYGNALIZACJA	

1 - Podłączenia zabezpieczeń własnych napędu zweryfikować po wyborze urządzeń*

CDM Sp. z o.o. ul. Stawki 40 01-040 Warszawa	PROJEKTOWAŁ Andrzej Popek upr.St 348/78 OPRACOWAŁ SPRAWDZIŁ Mariusz Pazura upr. MAZ/0413/PW0E/07	INWESTOR Miasto Piotrków Trybunalski, Pasaż Karola Rudowskiego 10, 97-300 Piotrków Trybunalski NAZWA PROJ. Modernizacja oczyszczalni ścieków Kontrakt VII w ramach projektu: Modernizacja i rozbudowa oczyszczalni ścieków w Piotrkowie Trybunalskim	OBIEKT Pompownia wielofunkcyjne - ob. 20 Rozdzielnica R20 NAZWA RYS. Ster. mieszadłem M1/19 Schemat zasadniczy - arkusz 1	SCHEMAT NR 046/E/PW/20/9 SKALA -	DATA 09.2011 STADIUM PW.

1	2	3	4	5	6	7	8	9	10

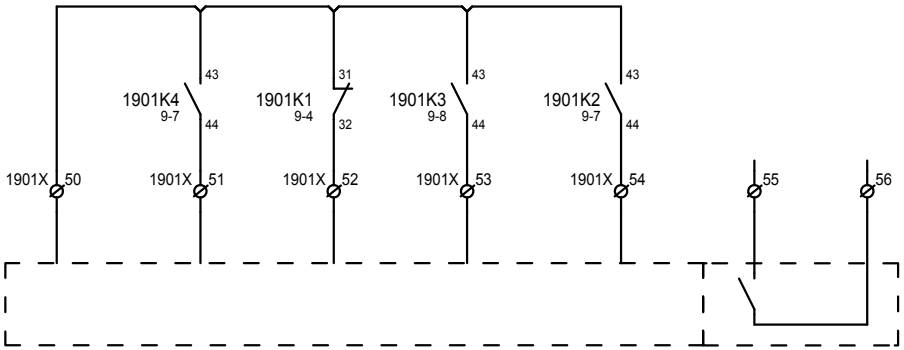

SYGNALIZACJA DO CD				STEROW. ZDALNE STRAT/STOP
PRACA	AWARIA	STER. MIEJSCOWE	STEROW. ZDALNE	

DIAGRAM S3

ZESTYKI	POŁOŻENIE		
	1	0	2
13-14	X		
-			
23-24			X

WYBÓR STEROWANIA

1- MIEJSCOWE

2 -ODSTAWIONE

3. ZDALNE

CDM Sp. z o.o. ul. Stawki 40 01-040 Warszawa	PROJEKTOWAŁ Andrzej Popek upr.St 348/78 OPRACOWAŁ SPRAWDZIŁ Mariusz Pazura upr. MAZ/0413/PW0E/07	INWESTOR Miasto Piotrków Trybunalski, Pasaż Karola Rudowskiego 10, 97-300 Piotrków Trybunalski NAZWA PROJ. Modernizacja oczyszczalni ścieków Kontrakt VII w ramach projektu: Modernizacja i rozbudowa oczyszczalni ścieków w Piotrkowie Trybunalskim	OBIEKT Pompownia wielofunkcyjne - ob. 20 Rozdzielnica R20 NAZWA RYS. Ster. mieszadłem M1/19 Schemat zasadniczy - arkusz 2	SCHEMAT NR 046/E/PW/20/10 SKALA -	DATA 09.2011 STADIUM PW.